GESSI

11922

GPF1192210000G000

RETTANGOLO

Gültigkeitsdatum
≥ 04/2019



Waschtisch-Einhebelmischer hohe Version mit Auslauf, ohne Ablaufgarnitur. 3/8 Anschluss. Tischmontage. Ausladung 129mm.

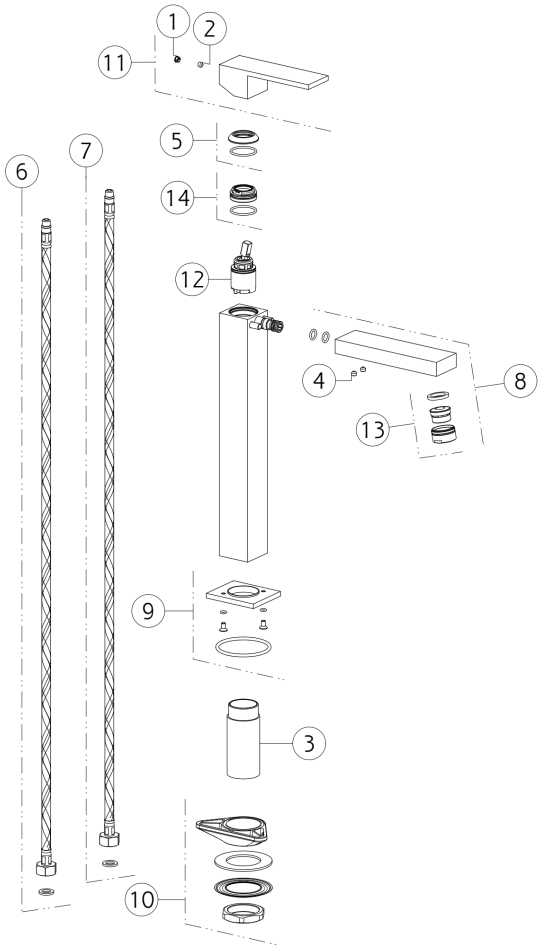

N°	Code	Beschreibung
1	SP00002	SCHRAUBENABDECKUNG
2	SP00610	SCHRAUBE
3	SP03587	SCHENKEL
4	SP00137	SCHRAUBE
5	SP00484	FERTIGSTELLUNG RINGMUTTER
6	SP01287	ROTER ZULAUFSCHLAUCH
7	SP01286	BLU ZULAUFSCHLAUCH

N°	Code	Beschreibung
8	SP01000	KOMPLETTER AUSLAUF
9	SP00995	BASIS
10	SP01250	BEFESTIGUNGSSATZ
11	SP00998	GRIFF
12	SP01442	PATRONE
13	SP01161	KOMPLETTER BELÜFTER
14	SP01278	BEFESTIGUNGSRINGMUTTER

Gessi S.p.A. Parco Gessi, 13037 Serravalle Sesia (Vercelli) Italien Tel. +39 0163 454111 Fax. +39 0163 453150 - www.gessi.com - gessi@gessi.it Die vorliegende Zeichnung darf ohne schriftliche Genehmigung der GESSI S.p.A. nicht veröffentlicht oder vervielfältigt werden. Copyright GESSI S.p.A.