GESSI

11922

GPF1192210000G000

RETTANGOLO

date de validité
≥ 04/2019



Mitigeur lavabo réhaussé, sans vidage, avec flexibles de raccordement.

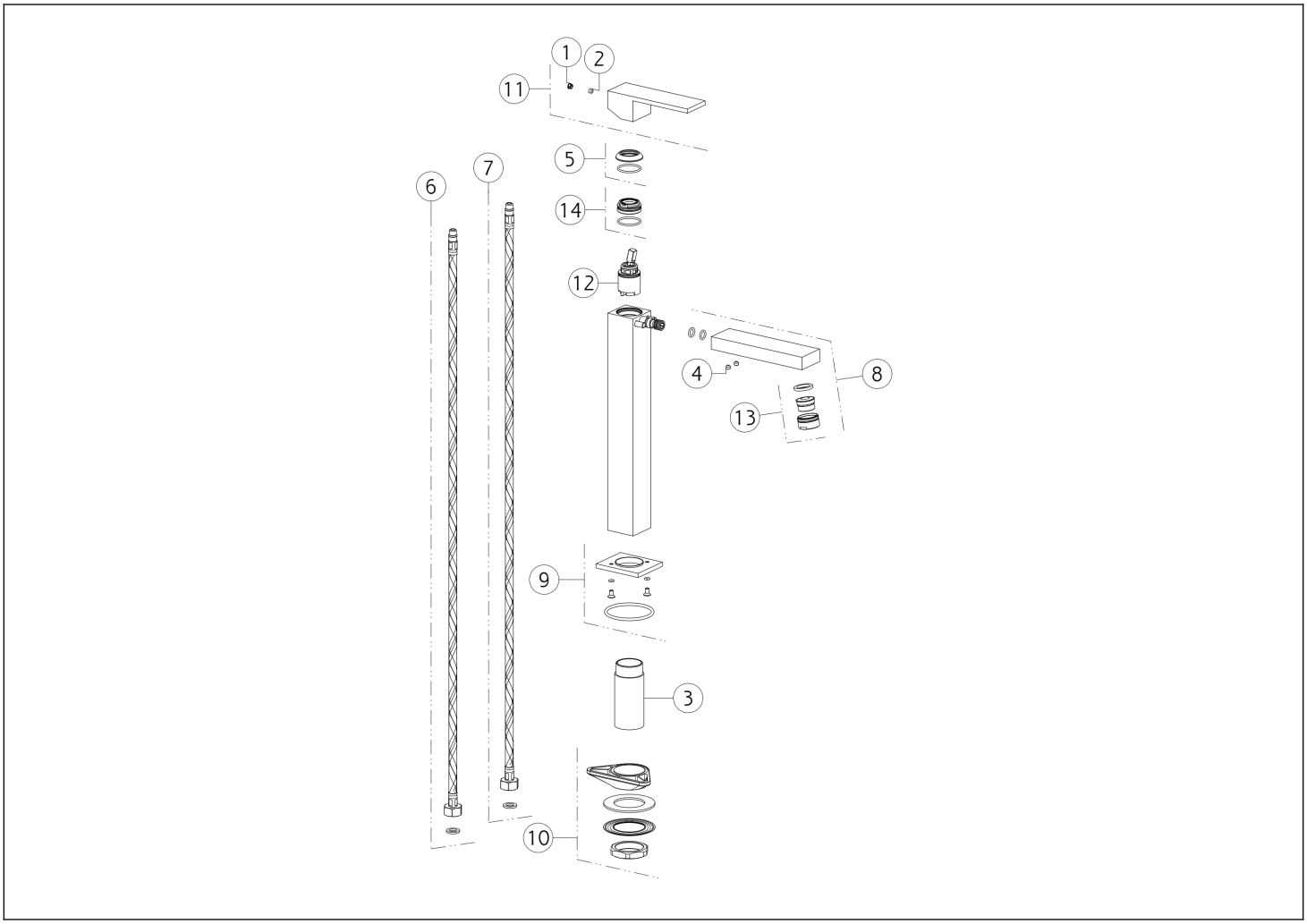

N°	Code	Description
1	SP00002	COUVERCLE DE VIS
2	SP00610	VIS
3	SP03587	TIGE
4	SP00137	VIS
5	SP00484	BAGUE DE FINITION
6	SP01287	TUYAU D'ALIMENTATION ROUGE
7	SP01286	TUYAU D'ALIMENTATION BLU

N°	Code	Description
8	SP01000	BEC COMPLET
9	SP00995	BASE
10	SP01250	KIT DE FIXATION
11	SP00998	MANCHE
12	SP01442	CARTOUCHE
13	SP01161	AÉRATEUR COMPLET
14	SP01278	BAGUE DE FIXATION

Gessi S.p.A. Parco Gessi, 13037 Serravalle Sesia (Vercelli) Italie Tél. +39 0163 454111 Fax. +39 0163 453150 - www.gessi.com - gessi@gessi.it Conformément à la loi, le présent dessin ne peut être rendu public ni reproduit sans l'autorisation écrite de GESSI S.p.A. Copyright GESSI S.p.A.