GESSI

11922

GPF1192210000G000

RETTANGOLO

data di validità
≥ 04/2019



Miscelatore Lavabo alto senza scarico con flessibili di collegamento

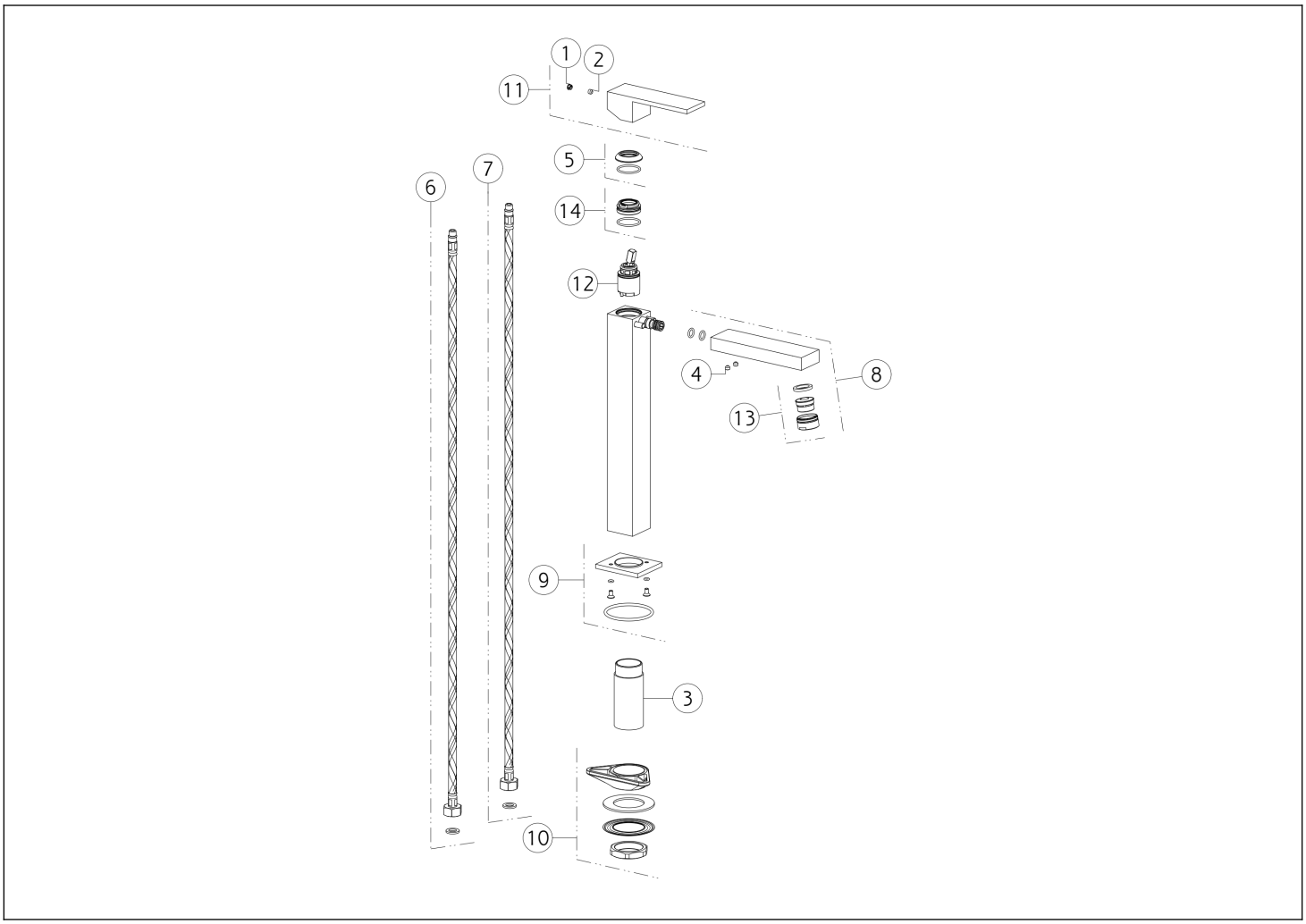

N°	Codice	Descrizione
1	SP00002	TAPPINO COPRI GRANO
2	SP00610	GRANO
3	SP03587	GAMBO
4	SP00137	GRANO
5	SP00484	COPRIGHIERA
6	SP01287	FLESSIBILE ALIMENTAZIONE ROSSO
7	SP01286	FLESSIBILE ALIMENTAZIONE BLU

N°	Codice	Descrizione
8	SP01000	BOCCA COMPLETA
9	SP00995	BASETTA
10	SP01250	SET DI FISSAGGIO
11	SP00998	MANIGLIA
12	SP01442	CARTUCCIA
13	SP01161	AERATORE COMPLETO
14	SP01278	GHIERA SERRAGGIO CARTUCCIA

 Il presente disegno a termine di legge non puo' essere reso pubblico o riprodotto senza l'autorizzazione scritta della GESSI S.p.A. copyright GESSI S.p.A.