GESSI

11924

GPF1192410000G000

RETTANGOLO

Gültigkeitsdatum
≥ 12/2018



Waschtisch-Einhebelmischer hohe Version mit Auslauf, ohne Ablaufgarnitur. 3/8 Anschluss. Tischmontage. Ausladung 213mm.

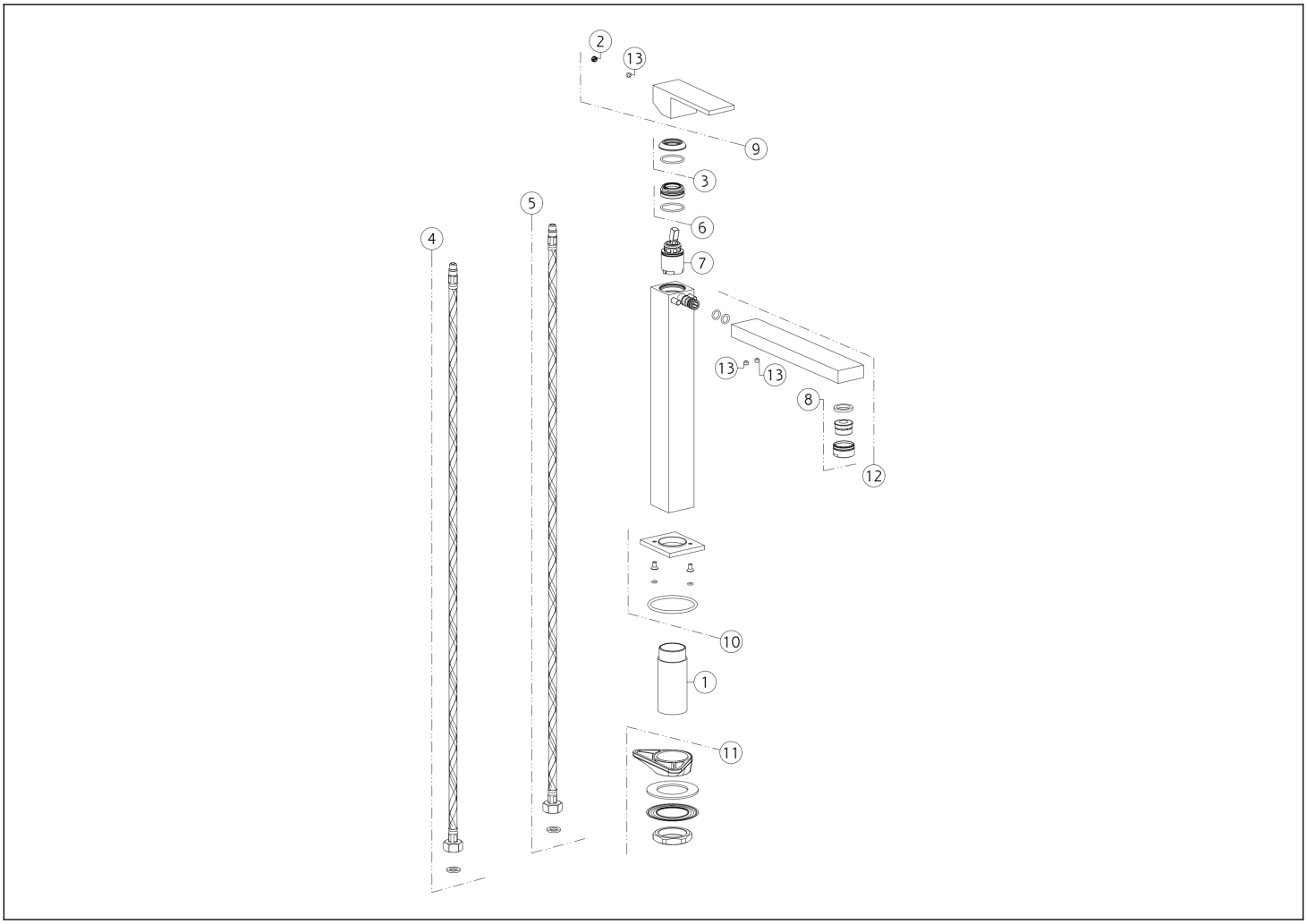

N°	Code	Beschreibung
1	SP03587	SCHENKEL
2	SP00002	SCHRAUBENABDECKUNG
3	SP00484	FERTIGSTELLUNG RINGMUTTER
4	SP01287	ROTER ZULAUFSCHLAUCH
5	SP01286	BLU ZULAUFSCHLAUCH
6	SP01278	BEFESTIGUNGSRINGMUTTER
7	SP01442	PATRONE

N°	Code	Beschreibung
8	SP01161	KOMPLETTER BELÜFTER
9	SP00998	GRIFF
10	SP00995	BASIS
11	SP01155	BEFESTIGUNGSSATZ
12	SP01167	KOMPLETTER AUSLAUF
13	SP00137	SCHRAUBE

Gessi S.p.A. Parco Gessi, 13037 Serravalle Sesia (Vercelli) Italien Tel. +39 0163 454111 Fax. +39 0163 453150 - www.gessi.com - gessi@gessi.it Die vorliegende Zeichnung darf ohne schriftliche Genehmigung der GESSI S.p.A. nicht veröffentlicht oder vervielfältigt werden. Copyright GESSI S.p.A.