GESSI

11924

GPF11924100000G000

RETTANGOLO

fecha de validez
≥ 12/2018



Mezclador alto de lavabo, flexibles de acoplamiento, sin desagüe

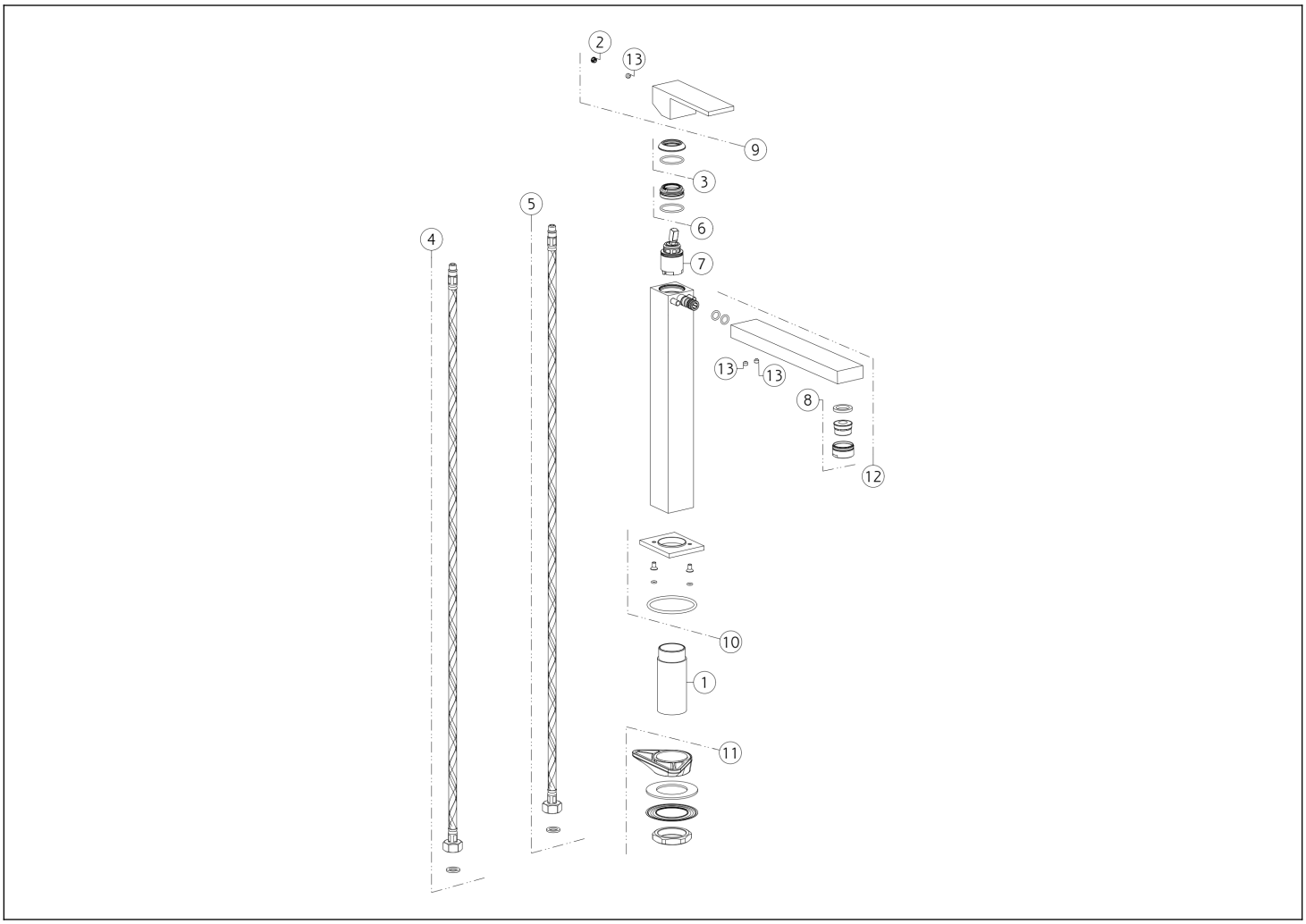

N°	Código	Descripción
1	SP03587	PIERNA
2	SP00002	TAPA DE TORNILLO
3	SP00484	TUERCA ANULAR DE ACABADO
4	SP01287	MANGUERA DE SUMINISTRO ROJA
5	SP01286	MANGUERA DE SUMINISTRO BLU
6	SP01278	TUERCA ANULAR DE FIJACIÓN
7	SP01442	CARTUCHO

N°	Código	Descripción
8	SP01161	AIREADOR COMPLETO
9	SP00998	ASA
10	SP00995	BASE
11	SP01155	SET DE FIJACIÓN
12	SP01167	BOQUILLA COMPLETA
13	SP00137	TORNILLO

Gessi S.p.A. Parco Gessi, 13037 Serravalle Sesia (Vercelli) Italia Tel. +39 0163 454111 Fax. +39 0163 453150 - www.gessi.com - gessi@gessi.it El presente diseño, de conformidad con la legislación vigente, no puede hacerse público ni reproducirse sin la autorización por escrito de GESSI S.p.A. Copyright GESSI S.p.A.