GESSI

17015

date de validité
≥ 03/2010



GPF1701500000G000

HELIUM

Mitigeur monocommande à bec pivotant.

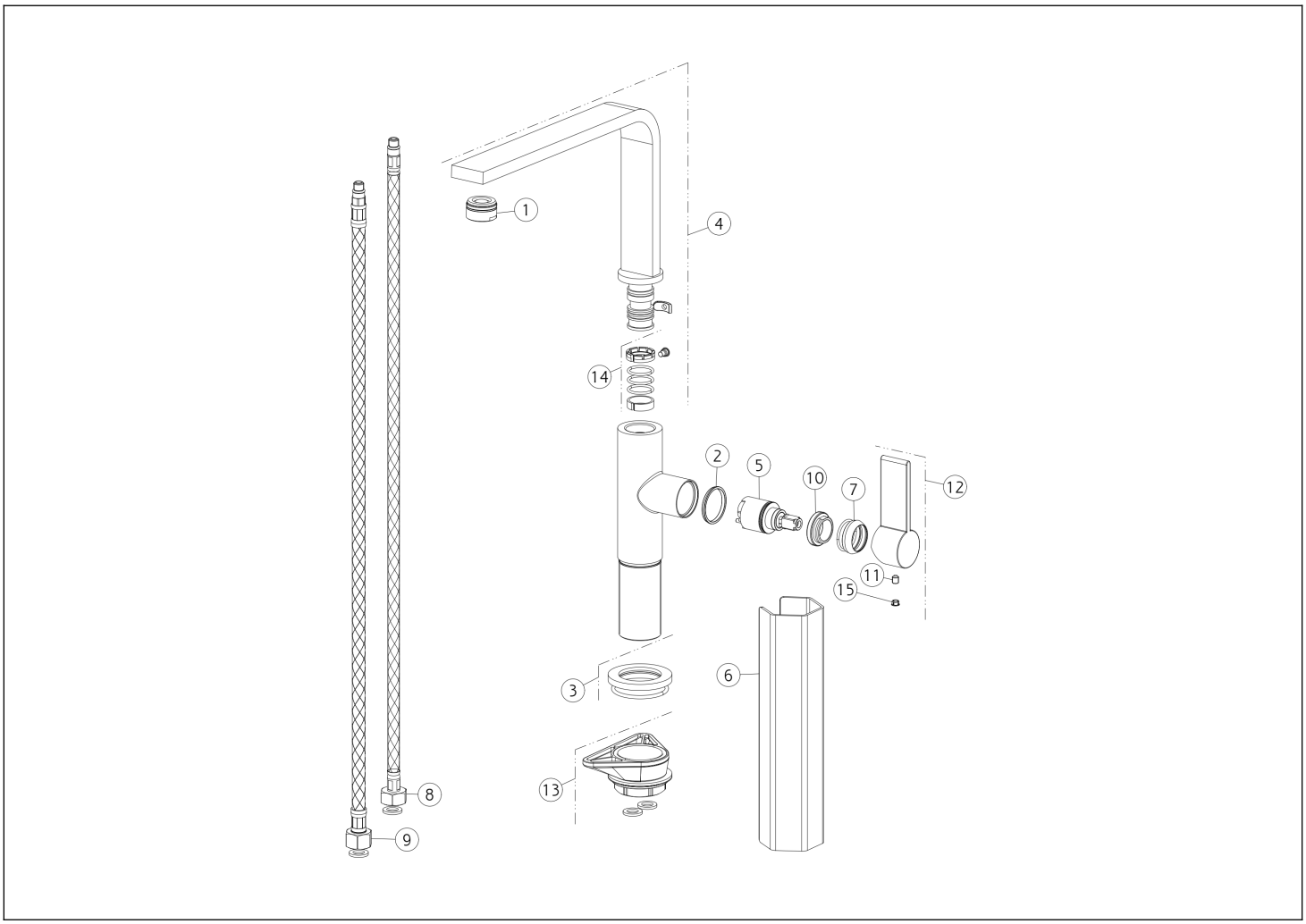

N°	Code	Description
1	SP04546	AÉRATEUR COMPLET
2	SP00768	ANNEAU INDICATEUR
3	SP01315	BASE
4	SP04547	BEC COMPLET
5	SP01210	CARTOUCHE
6	SP00687	OUTIL SPÉCIAL
7	SP00287	BAGUE DE FINITION
8	SP01591	TUYAU D'ALIMENTATION BLU

N°	Code	Description
9	SP01590	TUYAU D'ALIMENTATION ROUGE
10	SP00289	BAGUE DE FIXATION
11	SP00137	VIS
12	SP01330	MANCHE
13	SP01250	KIT DE FIXATION
14	SP01405	JOINTS ET BAGUES ANTI-FRICTION
15	SP00002	COUVERCLE DE VIS

Gessi S.p.A. Parco Gessi, 13037 Serravalle Sesia (Vercelli) Italie Tél. +39 0163 454111 Fax. +39 0163 453150 - www.gessi.com - gessi@gessi.it Conformément à la loi, le présent dessin ne peut être rendu public ni reproduit sans l'autorisation écrite de GESSI S.p.A. Copyright GESSI S.p.A.