GESSI

17151

Gültigkeitsdatum
≥ 04/2016



GPF1715100000G000

PROTON

Einhebelmischer mit Schwenkarm.

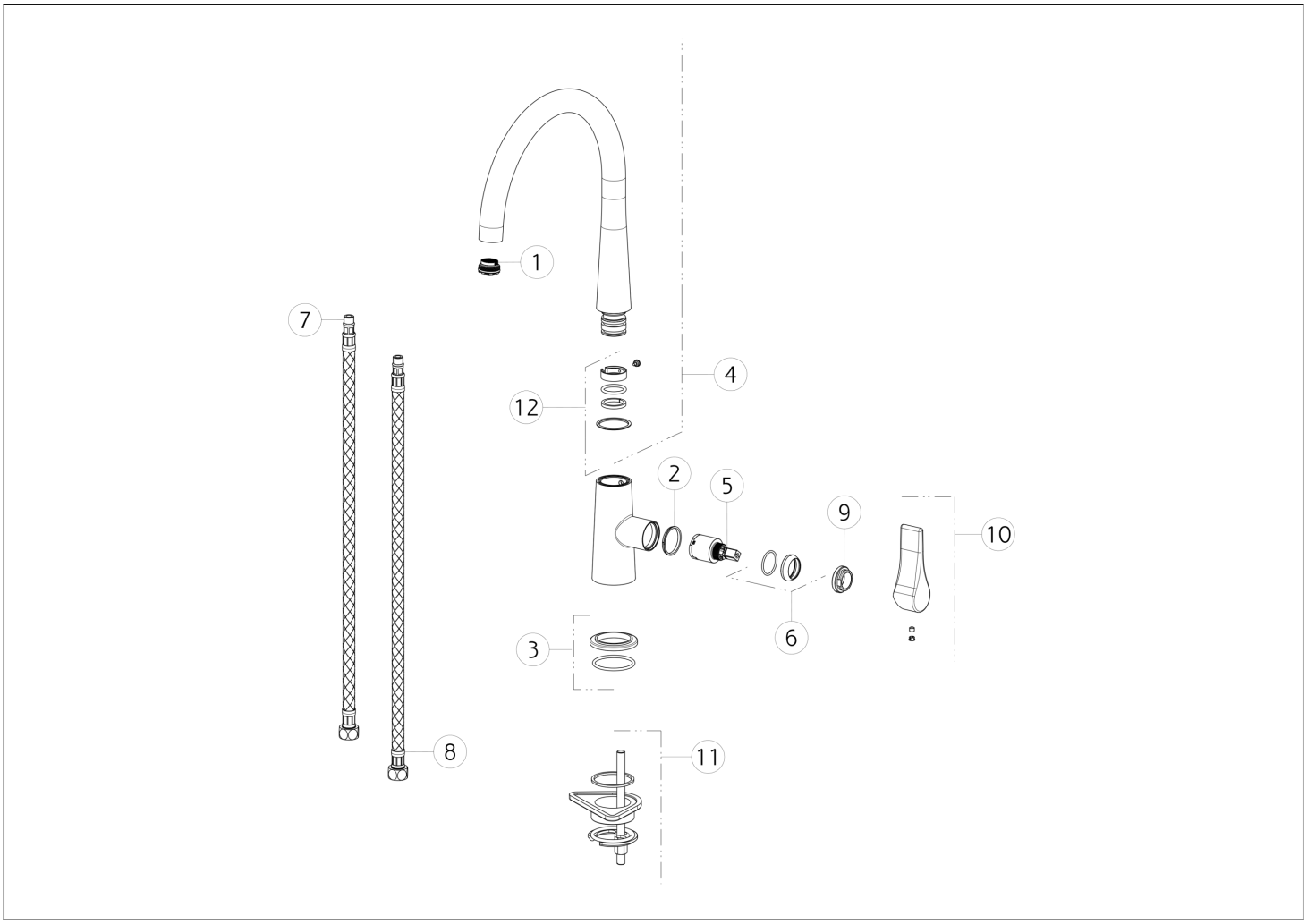

N°	Code	Beschreibung
1	SP00499	BELÜFTER
2	SP00653	INDIKATOR-RING
3	SP00639	BASIS
4	SP00650	KOMPLETTER AUSLAUF
5	SP00638	PATRONE
6	SP00643	FERTIGSTELLUNG RINGMUTTER

N°	Code	Beschreibung
7	SP00648	BLU ZULAUFSCHLAUCH
8	SP00646	ROTER ZULAUFSCHLAUCH
9	SP00651	BEFESTIGUNGSRINGMUTTER
10	SP00644	GRIFF
11	SP00649	BEFESTIGUNGSSATZ
12	SP02308	DICHTUNGEN UND REIBUNGSRINGE

Gessi S.p.A. Parco Gessi, 13037 Serravalle Sesia (Vercelli) Italien Tel. +39 0163 454111 Fax. +39 0163 453150 - www.gessi.com - gessi@gessi.it Die vorliegende Zeichnung darf ohne schriftliche Genehmigung der GESSI S.p.A. nicht veröffentlicht oder vervielfältigt werden. Copyright GESSI S.p.A.