GESSI

17151

fecha de validez
≥ 04/2016



GPF1715100000G000

PROTON

Mezclador monomando giratorio.

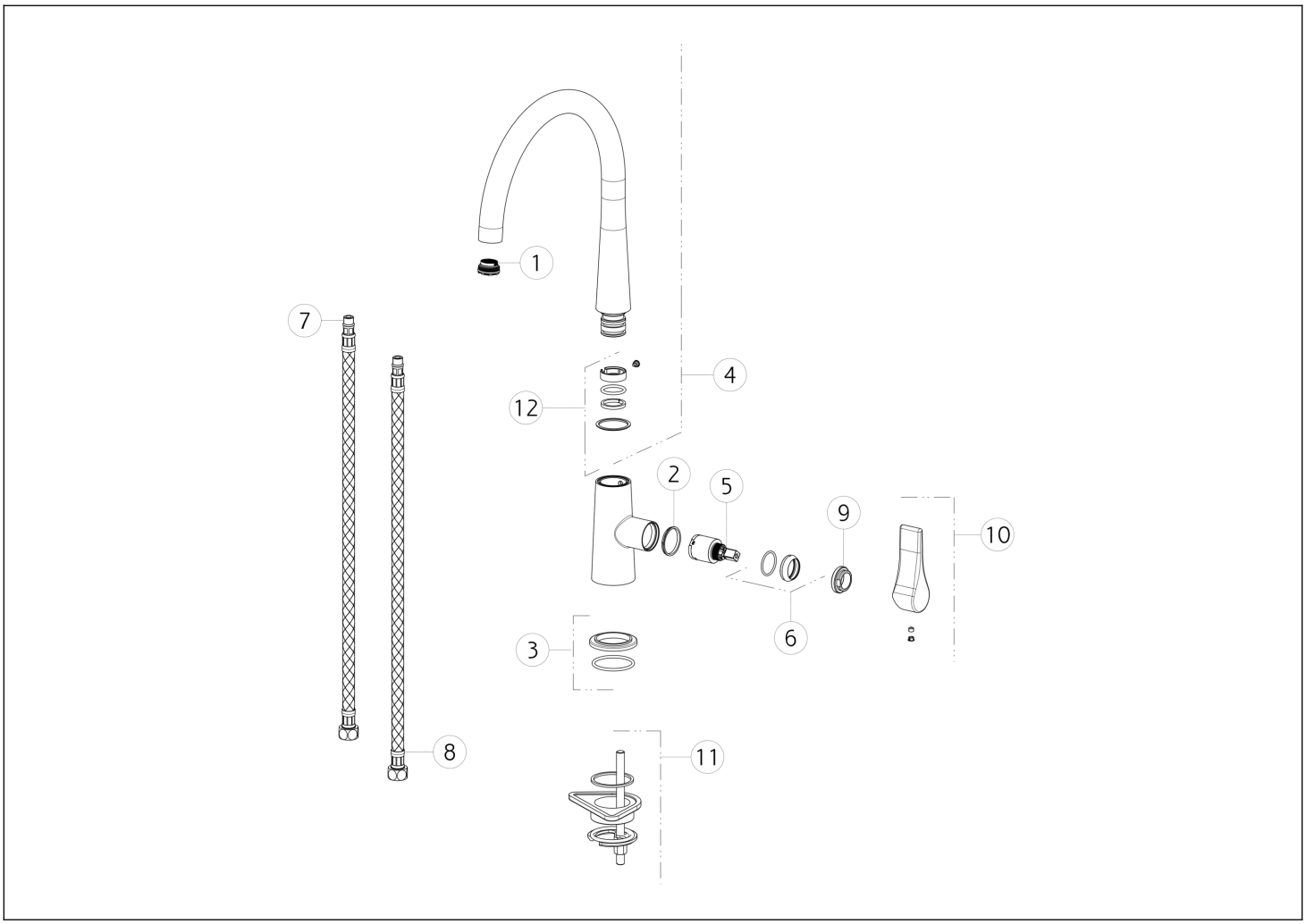

N°	Código	Descripción
1	SP00499	AIREADOR
2	SP00653	ANILLO INDICADOR
3	SP00639	BASE
4	SP00650	BOQUILLA COMPLETA
5	SP00638	CARTUCHO
6	SP00643	TUERCA ANULAR DE ACABADO

N°	Código	Descripción
7	SP00648	MANGUERA DE SUMINISTRO BLU
8	SP00646	MANGUERA DE SUMINISTRO ROJA
9	SP00651	TUERCA ANULAR DE FIJACIÓN
10	SP00644	ASA
11	SP00649	SET DE FIJACIÓN
12	SP02308	JUNTAS Y ANILLOS ANTIFRICCIÓN

Gessi S.p.A. Parco Gessi, 13037 Serravalle Sesia (Vercelli) Italia Tel. +39 0163 454111 Fax. +39 0163 453150 - www.gessi.com - gessi@gessi.it El presente diseño, de conformidad con la legislación vigente, no puede hacerse público ni reproducirse sin la autorización por escrito de GESSI S.p.A. Copyright GESSI S.p.A.