GESSI

17151

date de validité
≥ 04/2016



GPF1715100000G000

PROTON

Mitigeur monocommande à bec pivotant.

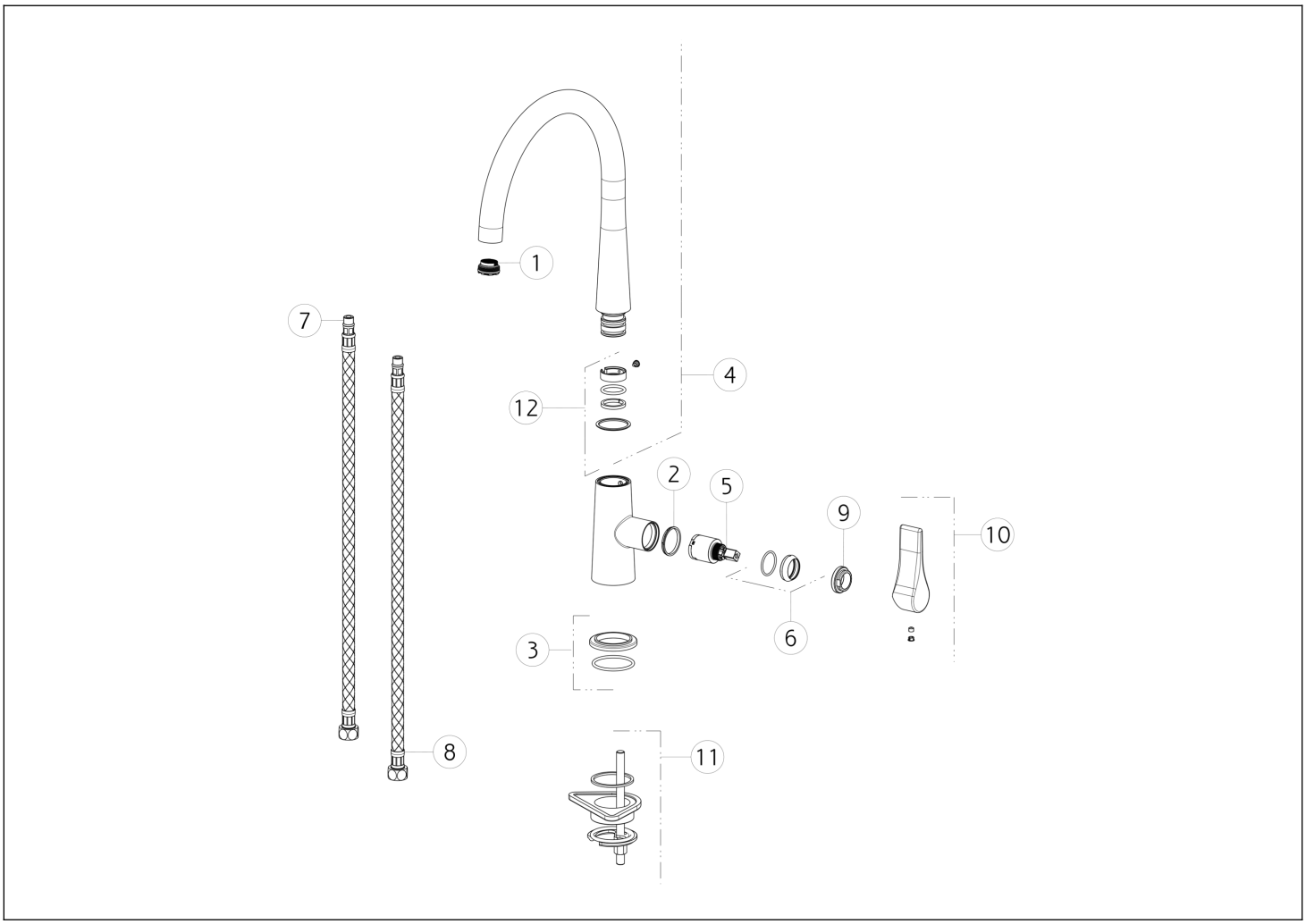

N°	Code	Description
1	SP00499	AÉRATEUR
2	SP00653	ANNEAU INDICATEUR
3	SP00639	BASE
4	SP00650	BEC COMPLET
5	SP00638	CARTOUCHE
6	SP00643	BAGUE DE FINITION

N°	Code	Description
7	SP00648	TUYAU D'ALIMENTATION BLU
8	SP00646	TUYAU D'ALIMENTATION ROUGE
9	SP00651	BAGUE DE FIXATION
10	SP00644	MANCHE
11	SP00649	KIT DE FIXATION
12	SP02308	JOINTS ET BAGUES ANTI-FRICTION

Gessi S.p.A. Parco Gessi, 13037 Serravalle Sesia (Vercelli) Italie Tél. +39 0163 454111 Fax. +39 0163 453150 - www.gessi.com - gessi@gessi.it Conformément à la loi, le présent dessin ne peut être rendu public ni reproduit sans l'autorisation écrite de GESSI S.p.A. Copyright GESSI S.p.A.