GESSI

17153

GPF1715300000G000

PROTON

Gültigkeitsdatum
≥ 04/2016



Einhebelmischer mit Schwenkarm Auszugsbrause mit 1 Strahlfunktion.

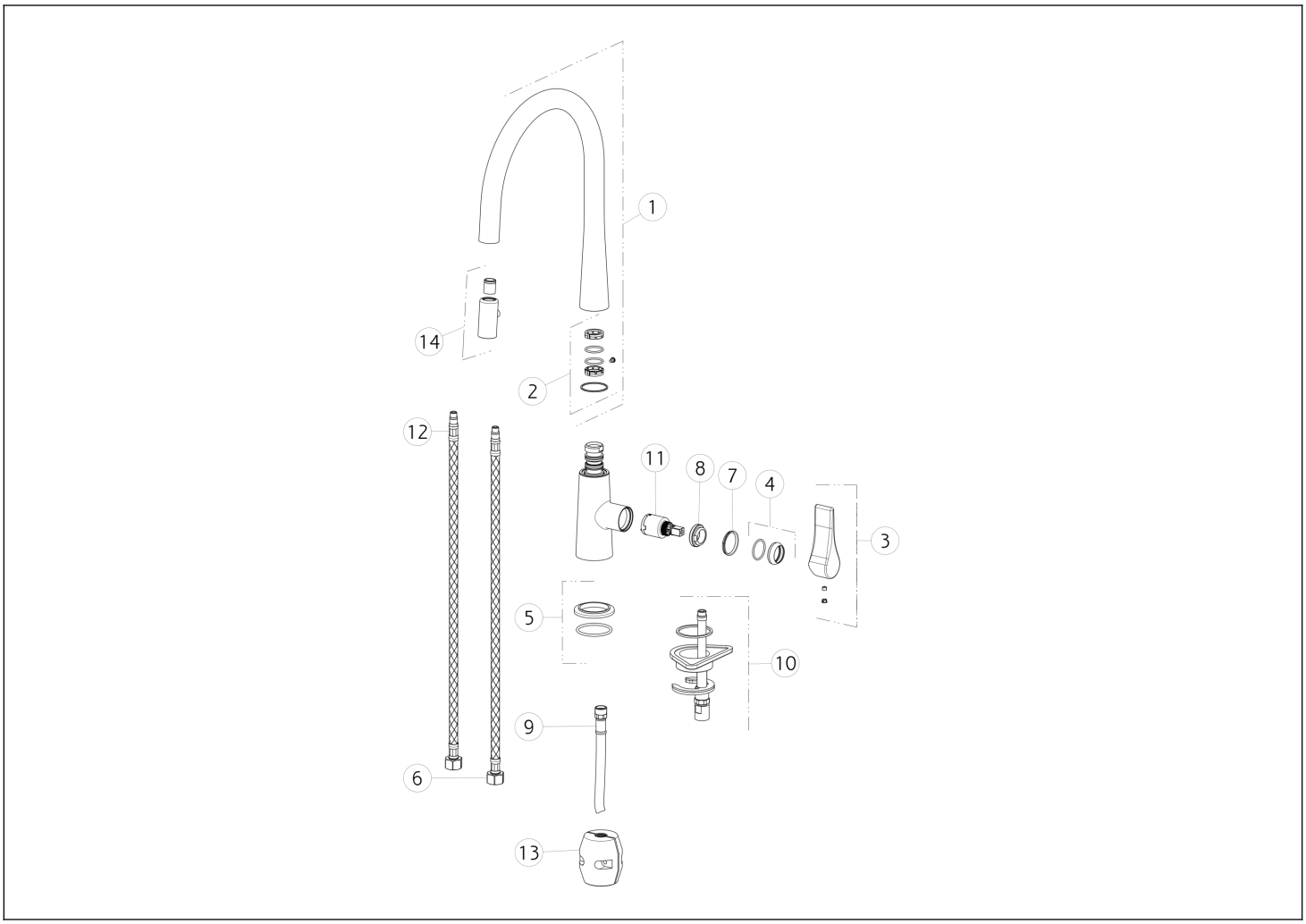

N°	Code	Beschreibung
1	SP00642	KOMPLETTER AUSLAUF
2	SP00637	DICHTUNGEN UND REIBUNGSRINGE
3	SP00644	GRIFF
4	SP00643	FERTIGSTELLUNG RINGMUTTER
5	SP00639	BASIS
6	SP00655	ROTER ZULAUFSCHLAUCH
7	SP00653	INDIKATOR-RING

N°	Code	Beschreibung
8	SP00651	BEFESTIGUNGSRINGMUTTER
9	SP00641	SCHLAUCH
10	SP00640	BEFESTIGUNGSSATZ
11	SP00638	PATRONE
12	SP00632	BLU ZULAUFSCHLAUCH
13	SP00393	GEGENGEWICHT
14	SP00636	HANDBRAUSE

Gessi S.p.A. Parco Gessi, 13037 Serravalle Sesia (Vercelli) Italien Tel. +39 0163 454111 Fax. +39 0163 453150 - www.gessi.com - gessi@gessi.it Die vorliegende Zeichnung darf ohne schriftliche Genehmigung der GESSI S.p.A. nicht veröffentlicht oder vervielfältigt werden. Copyright GESSI S.p.A.