GESSI

17153

GPF1715300000G000

PROTON

data di validità
≥ 04/2016



Miscelatore lavello monocomando girevole con doccetta estraibile mono-getto.

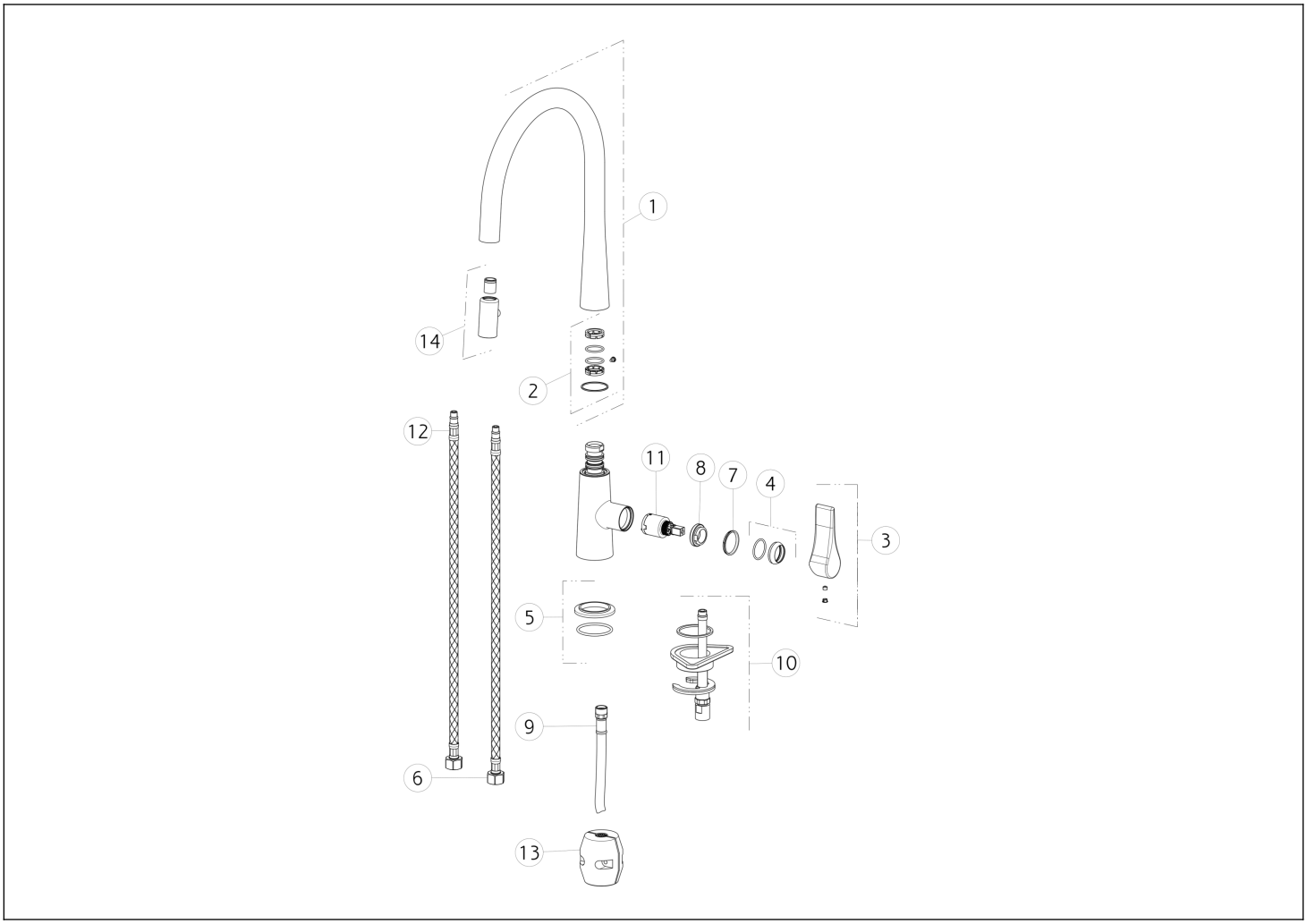

N°	Codice	Descrizione
1	SP00642	CANNA COMPLETA
2	SP00637	SET GUARNIZIONI E ANTIFRIZIONE
3	SP00644	MANIGLIA
4	SP00643	COPRIGHIERA
5	SP00639	BASETTA
6	SP00655	FLESSIBILE ALIMENTAZIONE ROSSO
7	SP00653	ANELLO INDICATORE

N°	Codice	Descrizione
8	SP00651	GHIERA SERRAGGIO CARTUCCIA
9	SP00641	FLESSIBILE
10	SP00640	SET DI FISSAGGIO
11	SP00638	CARTUCCIA
12	SP00632	FLESSIBILE ALIMENTAZIONE BLU
13	SP00393	CONTRAPPESO
14	SP00636	DOCCETTA

 Il presente disegno a termine di legge non puo' essere reso pubblico o riprodotto senza l'autorizzazione scritta della GESSI S.p.A. copyright GESSI S.p.A.