GESSI

17175

GPF1717500000G000

PROTON

date de validité
≥ 08/2018



Mitigeur monocommande à bec pivotant.

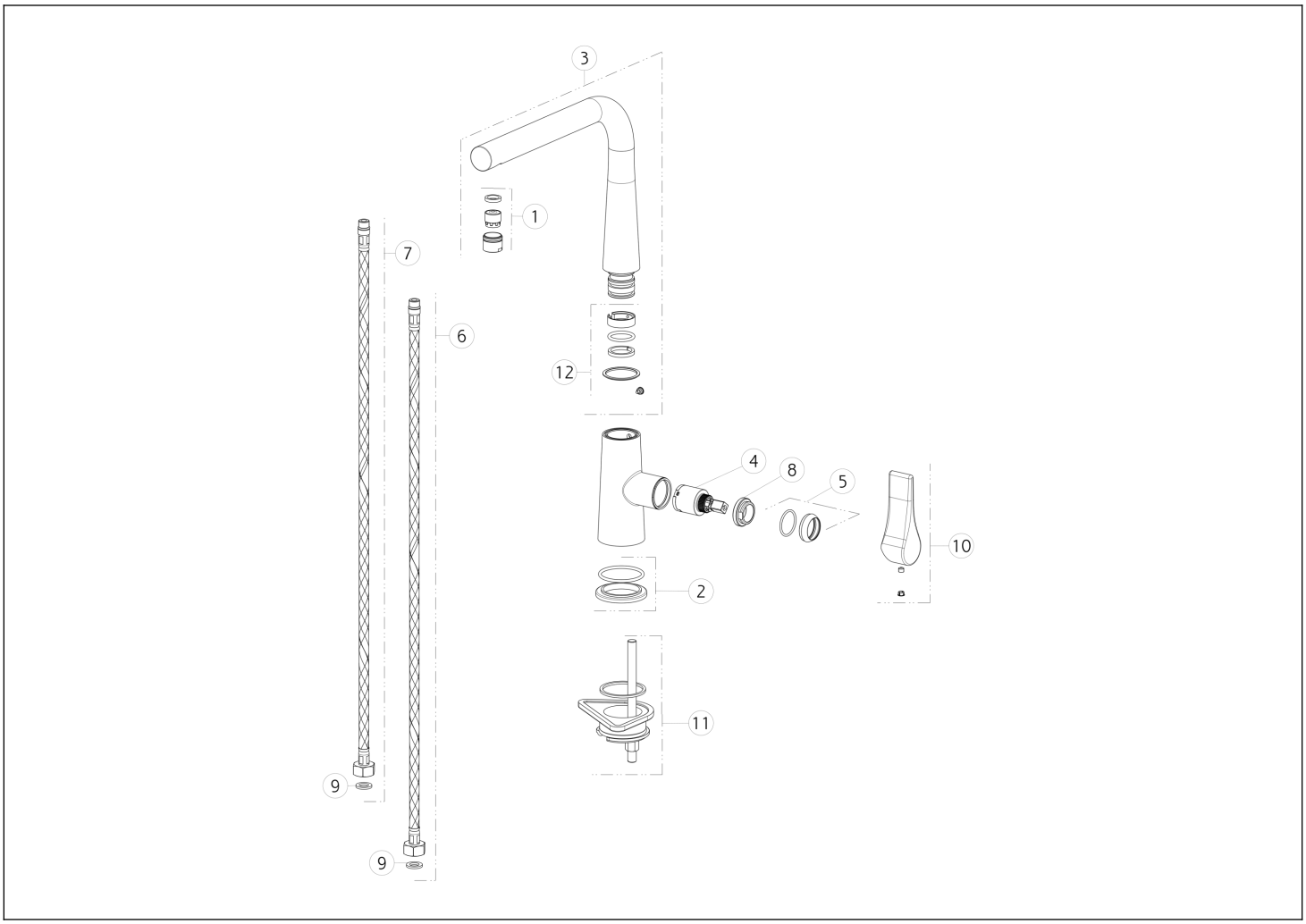

N°	Code	Description
1	SP00494	AÉRATEUR
2	SP00639	BASE
3	SP02309	BEC COMPLET
4	SP00638	CARTOUCHE
5	SP00643	BAGUE DE FINITION
6	SP01306	TUYAU D'ALIMENTATION BLU

N°	Code	Description
7	SP01307	TUYAU D'ALIMENTATION ROUGE
8	SP00651	BAGUE DE FIXATION
9	SP00064	JOINT
10	SP00644	MANCHE
11	SP00649	KIT DE FIXATION
12	SP02308	JOINTS ET BAGUES ANTI-FRICTION

Gessi S.p.A. Parco Gessi, 13037 Serravalle Sesia (Vercelli) Italie Tél. +39 0163 454111 Fax. +39 0163 453150 - www.gessi.com - gessi@gessi.it Conformément à la loi, le présent dessin ne peut être rendu public ni reproduit sans l'autorisation écrite de GESSI S.p.A. Copyright GESSI S.p.A.