GESSI

17175

GPF1717500000G000

PROTON

data di validità
≥ 08/2018



Miscelatore lavello monocomando girevole.

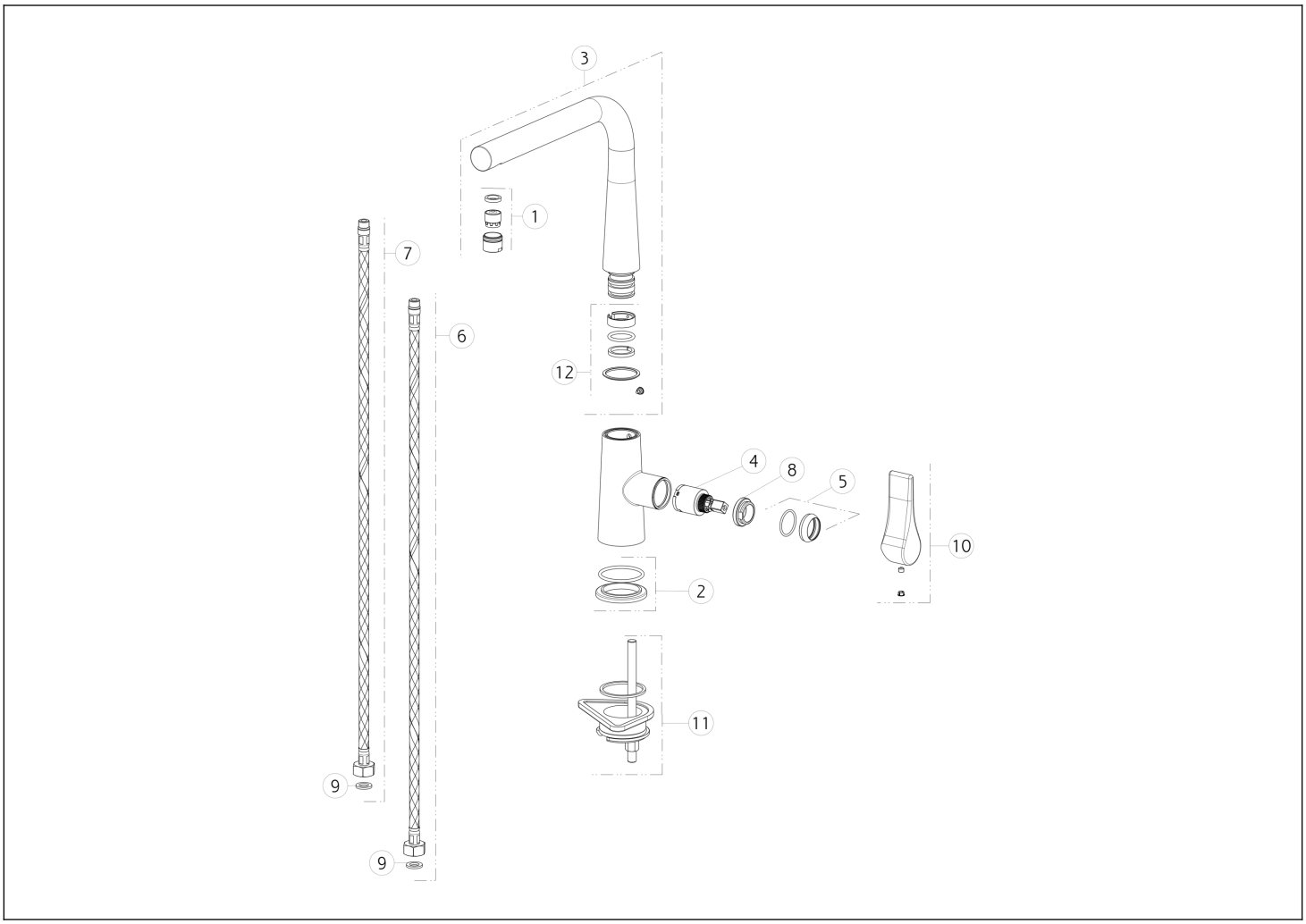

N°	Codice	Descrizione
1	SP00494	AERATORE
2	SP00639	BASETTA
3	SP02309	CANNA COMPLETA
4	SP00638	CARTUCCIA
5	SP00643	COPRIGHIERA
6	SP01306	FLESSIBILE ALIMENTAZIONE BLU

N°	Codice	Descrizione
7	SP01307	FLESSIBILE ALIMENTAZIONE ROSSO
8	SP00651	GHIERA SERRAGGIO CARTUCCIA
9	SP00064	GUARNIZIONE
10	SP00644	MANIGLIA
11	SP00649	SET DI FISSAGGIO
12	SP02308	SET GUARNIZIONI E ANTIFRIZIONE

Gessi S.p.A. Parco Gessi, 13037 Serravalle Sesia (Vercelli) Italia Tel.+39 0163 454111 Fax.+39 0163 453150 - www.gessi.com - gessi@gessi.it Il presente disegno a termine di legge non puo' essere reso pubblico o riprodotto senza l'autorizzazione scritta della GESSI S.p.A. copyright GESSI S.p.A.