GESSI

17177

Gültigkeitsdatum
≥ 08/2018



GPF1717700000G000

PROTON

Einhebelmischer mit Schwenkarm Auszugsbrause mit 2 Strahlfunktionen.

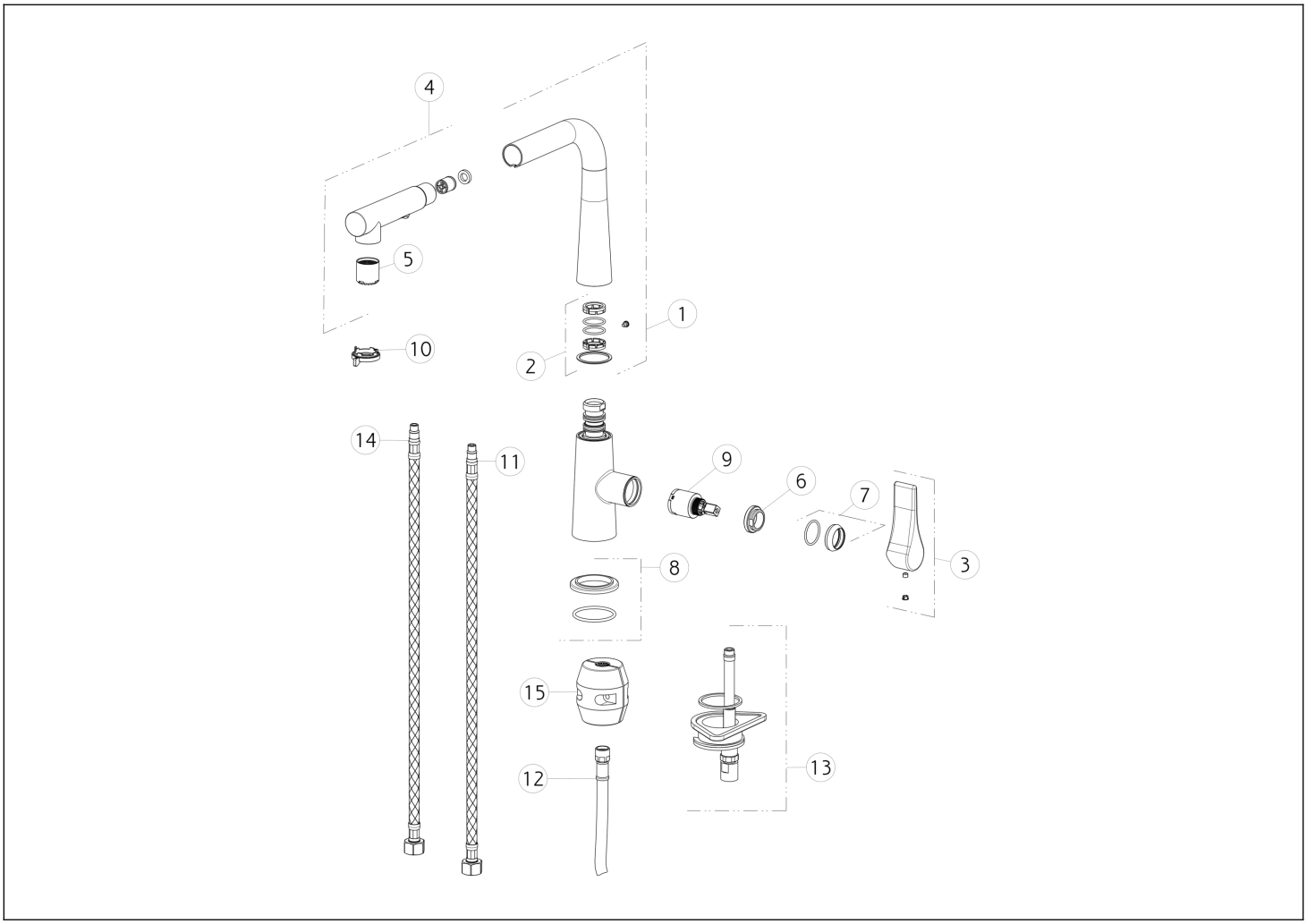

N°	Code	Beschreibung
1	SP01871	KOMPLETTER AUSLAUF
2	SP01870	DICHTUNGEN UND REIBUNGSRINGE
3	SP00644	GRIFF
4	SP00972	HANDBRAUSE
5	SP02066	KOMPLETTER BELÜFTER
6	SP00651	BEFESTIGUNGSRINGMUTTER
7	SP00643	FERTIGSTELLUNG RINGMUTTER
8	SP00639	BASIS

N°	Code	Beschreibung
9	SP00638	PATRONE
10	SP00448	SPEZIALWERKZEUG
11	SP00655	ROTER ZULAUFSCHLAUCH
12	SP00641	SCHLAUCH
13	SP00640	BEFESTIGUNGSSATZ
14	SP00632	BLU ZULAUFSCHLAUCH
15	SP00393	GEGENGEWICHT

Gessi S.p.A. Parco Gessi, 13037 Serravalle Sesia (Vercelli) Italien Tel. +39 0163 454111 Fax. +39 0163 453150 - www.gessi.com - gessi@gessi.it Die vorliegende Zeichnung darf ohne schriftliche Genehmigung der GESSI S.p.A. nicht veröffentlicht oder vervielfältigt werden. Copyright GESSI S.p.A.