GESSI

17177

data di validità
≥ 08/2018



GPF1717700000G000

PROTON

Miscelatore lavello monocomando girevole con doccetta estraibile doppio-getto.

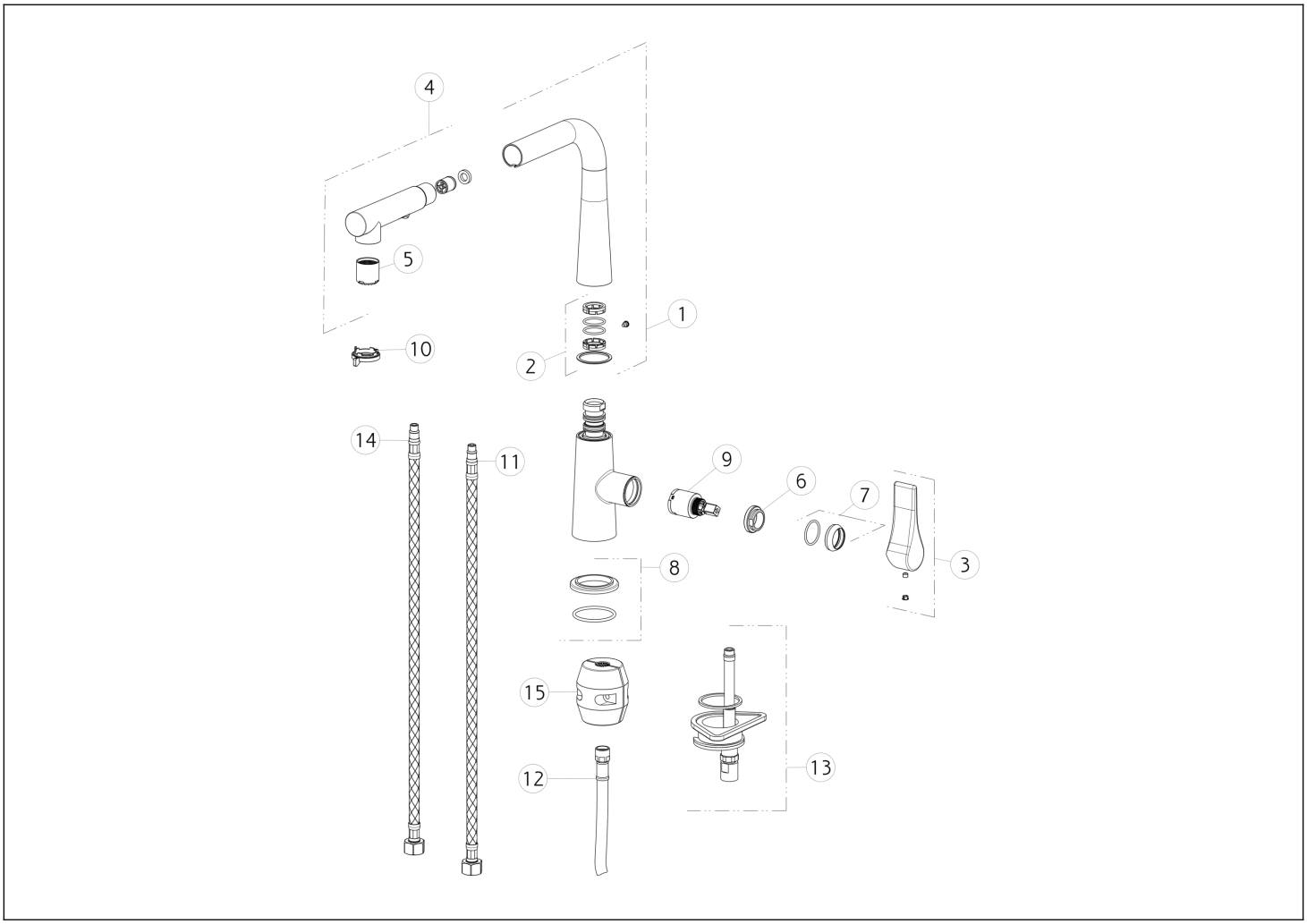

N°	Codice	Descrizione
1	SP01871	CANNA COMPLETA
2	SP01870	SET GUARNIZIONI E ANTIFRIZIONE
3	SP00644	MANIGLIA
4	SP00972	DOCCETTA
5	SP02066	AERATORE COMPLETO
6	SP00651	GHIERA SERRAGGIO CARTUCCIA
7	SP00643	COPRIGHIERA
8	SP00639	BASETTA

N°	Codice	Descrizione
9	SP00638	CARTUCCIA
10	SP00448	CHIAVE
11	SP00655	FLESSIBILE ALIMENTAZIONE ROSSO
12	SP00641	FLESSIBILE
13	SP00640	SET DI FISSAGGIO
14	SP00632	FLESSIBILE ALIMENTAZIONE BLU
15	SP00393	CONTRAPPESO

Gessi S.p.A. Parco Gessi, 13037 Serravalle Sesia (Vercelli) Italia Tel.+39 0163 454111 Fax.+39 0163 453150 - www.gessi.com - gessi@gessi.it Il presente disegno a termine di legge non puo' essere reso pubblico o riprodotto senza l'autorizzazione scritta della GESSI S.p.A. copyright GESSI S.p.A.