GESSI

19431

GPF19431200000G000

RETTANGOLO

fecha de validez
≥ 07/2017



Mezclador TERMOSTÁTICO externo ducha

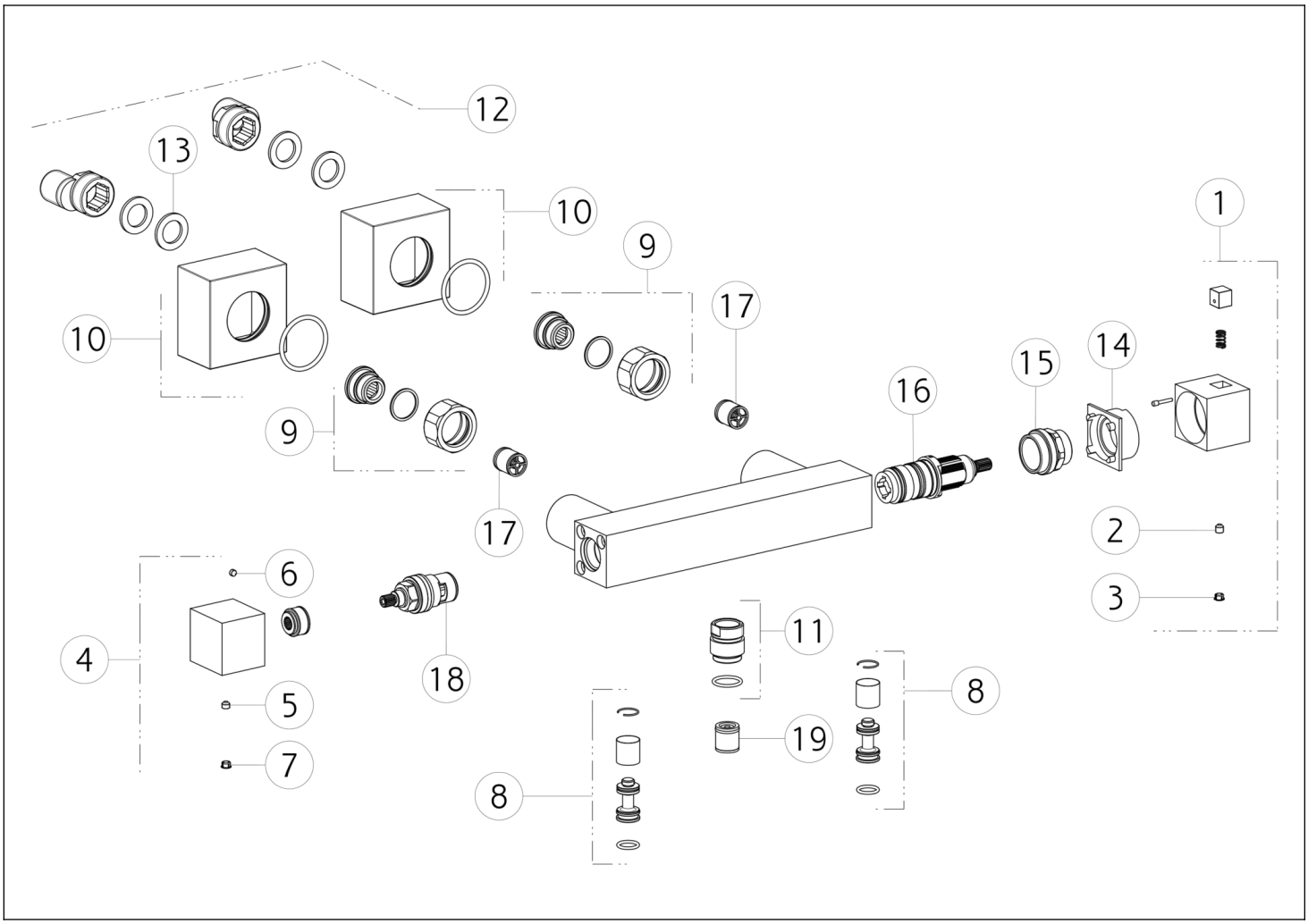

N°	Código	Descripción
1	SP01189	ASA
2	SP00610	TORNILLO
3	SP00002	TAPA DE TORNILLO
4	SP01187	ASA
5	SP00137	TORNILLO
6	SP01188	TORNILLO
7	SP00002	TAPA DE TORNILLO
8	SP01003	FILTRO
9	SP01004	SET DE FIJACIÓN
10	SP01122	CUBRIR

N°	Código	Descripción
11	SP01008	PEZÓN
12	SP00017	ARTICULACIÓN EXCÉNTRICA
13	SP00154	JUNTA
14	SP01927	ANILLO INDICADOR
15	SP01185	TUERCA ANULAR DE FIJACIÓN
16	SP01184	CARTUCHO TERMOSTÁTICO
17	SP01183	VÁLVULA ANTIRRETORNO
18	SP00129	VÁLVULA DE DIRECCIÓN
19	SP00014	VÁLVULA ANTIRRETORNO

Gessi S.p.A. Parco Gessi, 13037 Serravalle Sesia (Vercelli) Italia Tel. +39 0163 454111 Fax. +39 0163 453150 - www.gessi.com - gessi@gessi.it El presente diseño, de conformidad con la legislación vigente, no puede hacerse público ni reproducirse sin la autorización por escrito de GESSI S.p.A. Copyright GESSI S.p.A.