GESSI

20001

data di validità
≥ 09/2007



GPF2000100000G000

RETTANGOLO

Miscelatore Lavabo con scarico con flessibili di collegamento

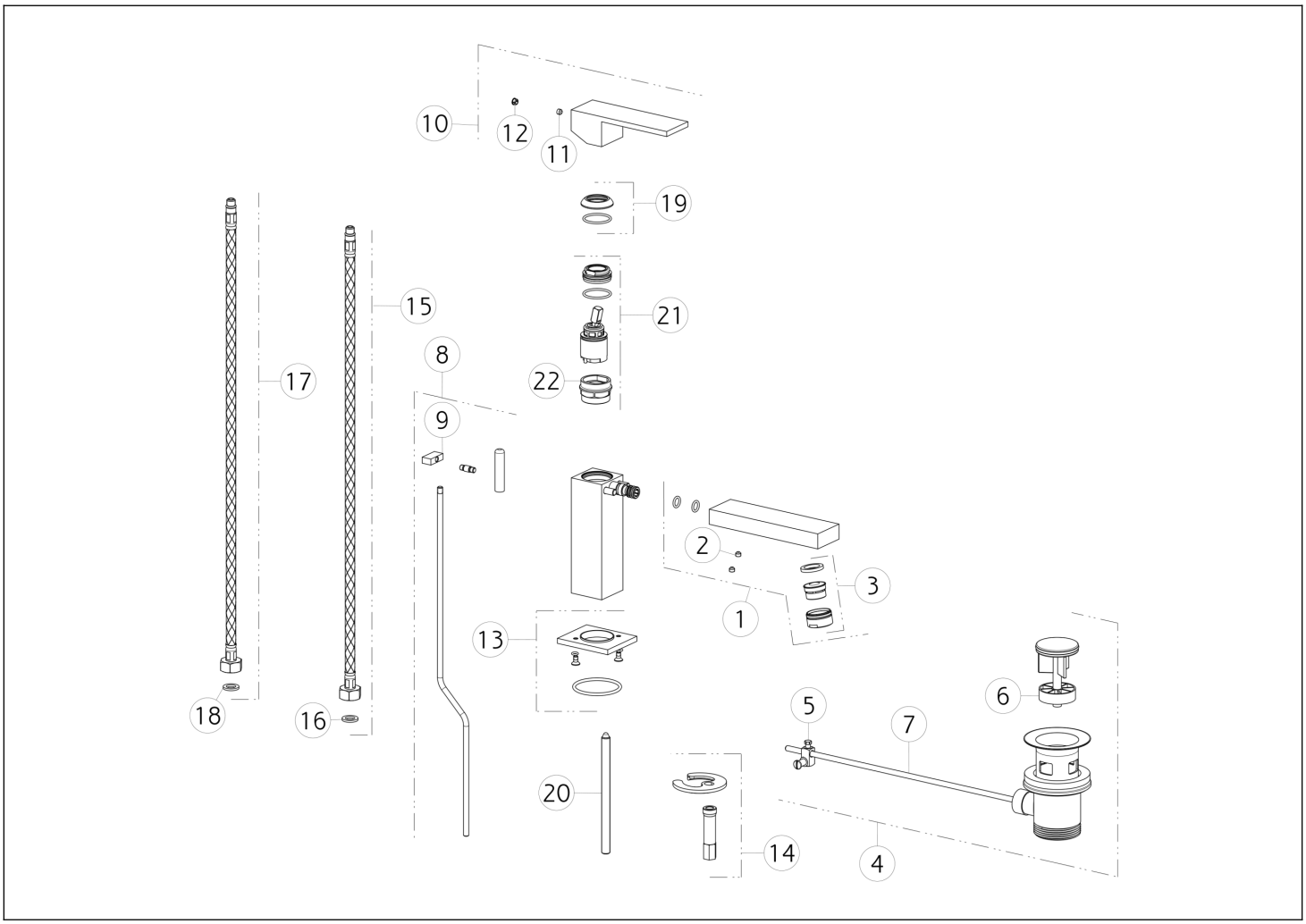

N°	Codice	Descrizione
1	SP01000	BOCCA COMPLETA
2	SP00137	GRANO
3	SP01161	AERATORE COMPLETO
4	PF29263	PILETTA
5	SP00219	SNODO
6	SP00772	TAPPO PILETTA
7	SP00218	ASTA
8	SP00999	ASTA SALTERELLO
9	SP00877	POMOLO
10	SP00998	MANIGLIA
11	SP00137	GRANO

N°	Codice	Descrizione
12	SP00002	TAPPINO COPRI GRANO
13	SP00995	BASETTA
14	SP00174	SET DI FISSAGGIO
15	SP01285	FLESSIBILE ALIMENTAZIONE ROSSO
16	SP00064	GUARNIZIONE
17	SP01284	FLESSIBILE ALIMENTAZIONE BLU
18	SP00064	GUARNIZIONE
19	SP00484	COPRIGHIERA
20	SP00011	TIRANTE
21	SP01233	CARTUCCIA
22	SP01820	CHIAVE

Gessi S.p.A. Parco Gessi, 13037 Serravalle Sesia (Vercelli) Italia Tel.+39 0163 454111 Fax.+39 0163 453150 - www.gessi.com - gessi@gessi.it Il presente disegno a termine di legge non puo' essere reso pubblico o riprodotto senza l'autorizzazione scritta della GESSI S.p.A. copyright GESSI S.p.A.