GESSI

20002

GPF2000200000G000

RETTANGOLO

data di validità
≥ 11/2009



Miscelatore Lavabo senza scarico con flessibili di collegamento

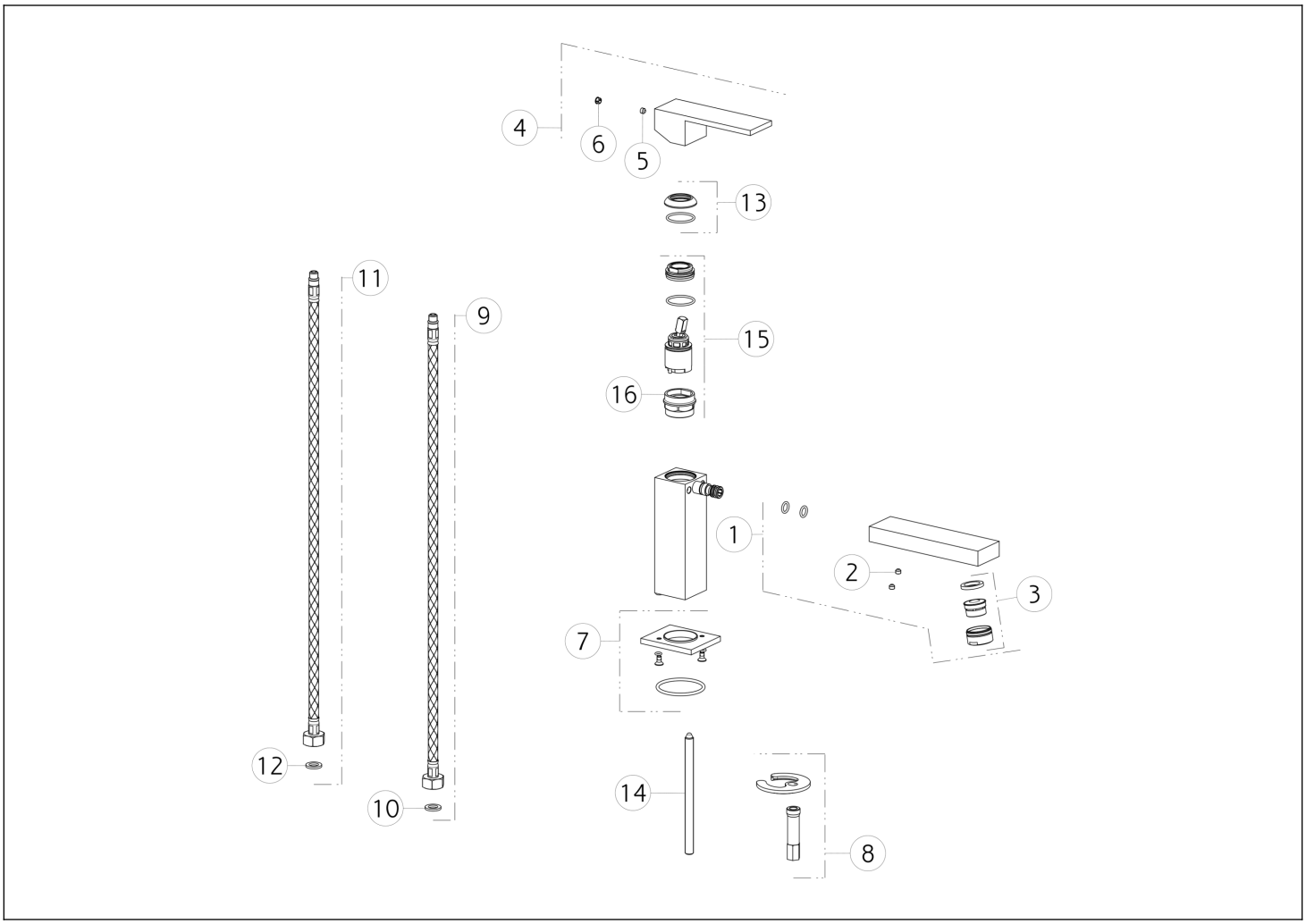

N°	Codice	Descrizione
1	SP01000	BOCCA COMPLETA
2	SP00137	GRANO
3	SP01161	AERATORE COMPLETO
4	SP00998	MANIGLIA
5	SP00137	GRANO
6	SP00002	TAPPINO COPRI GRANO
7	SP00995	BASETTA
8	SP00174	SET DI FISSAGGIO

N°	Codice	Descrizione
9	SP01285	FLESSIBILE ALIMENTAZIONE ROSSO
10	SP00064	GUARNIZIONE
11	SP01284	FLESSIBILE ALIMENTAZIONE BLU
12	SP00064	GUARNIZIONE
13	SP00484	COPRIGHIERA
14	SP00011	TIRANTE
15	SP01233	CARTUCCIA
16	SP01820	CHIAVE

 Il presente disegno a termine di legge non puo' essere reso pubblico o riprodotto senza l'autorizzazione scritta della GESSI S.p.A. copyright GESSI S.p.A.