GESSI

20005

GPF2000500000G000

RETTANGOLO

Gültigkeitsdatum
≥ 10/2009



Waschtisch-Einhebelmischer für separaten Auslauf, ohne Ablaufgarnitur. 3/8 Anschluss. Tischmontage.

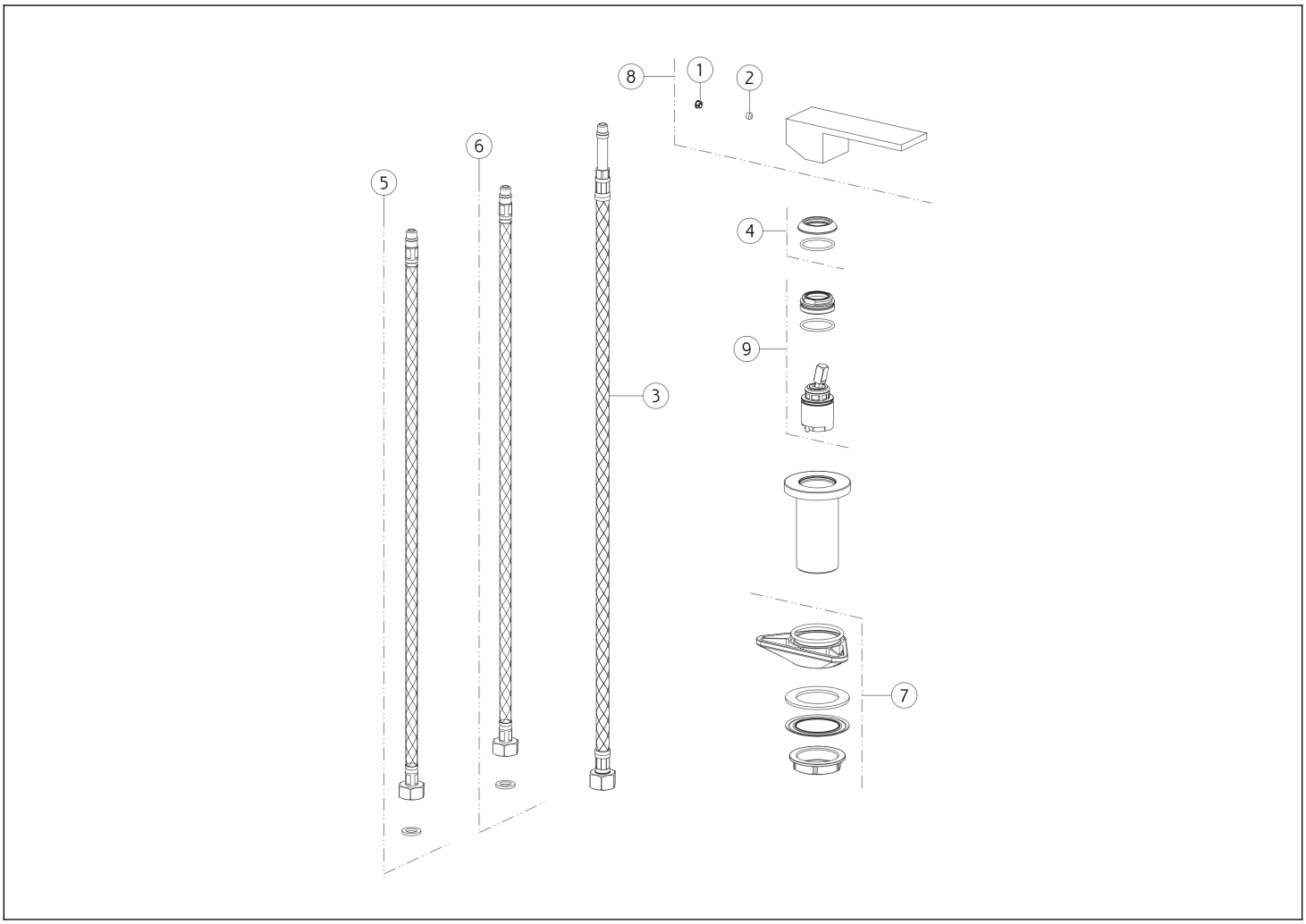

N°	Code	Beschreibung
1	SP00002	SCHRAUBENABDECKUNG
2	SP00137	SCHRAUBE
3	SP00987	SCHLAUCH
4	SP00484	FERTIGSTELLUNG RINGMUTTER
5	SP01284	BLU ZULAUFSCHLAUCH

N°	Code	Beschreibung
6	SP01285	ROTER ZULAUFSCHLAUCH
7	SP01250	BEFESTIGUNGSSATZ
8	SP00998	GRIFF
9	SP01233	PATRONE

Gessi S.p.A. Parco Gessi, 13037 Serravalle Sesia (Vercelli) Italien Tel. +39 0163 454111 Fax. +39 0163 453150 - www.gessi.com - gessi@gessi.it Die vorliegende Zeichnung darf ohne schriftliche Genehmigung der GESSI S.p.A. nicht veröffentlicht oder vervielfältigt werden. Copyright GESSI S.p.A.