GESSI

20005

GPF2000500000G000

RETTANGOLO

date de validité
≥ 10/2009



Commande séparée.

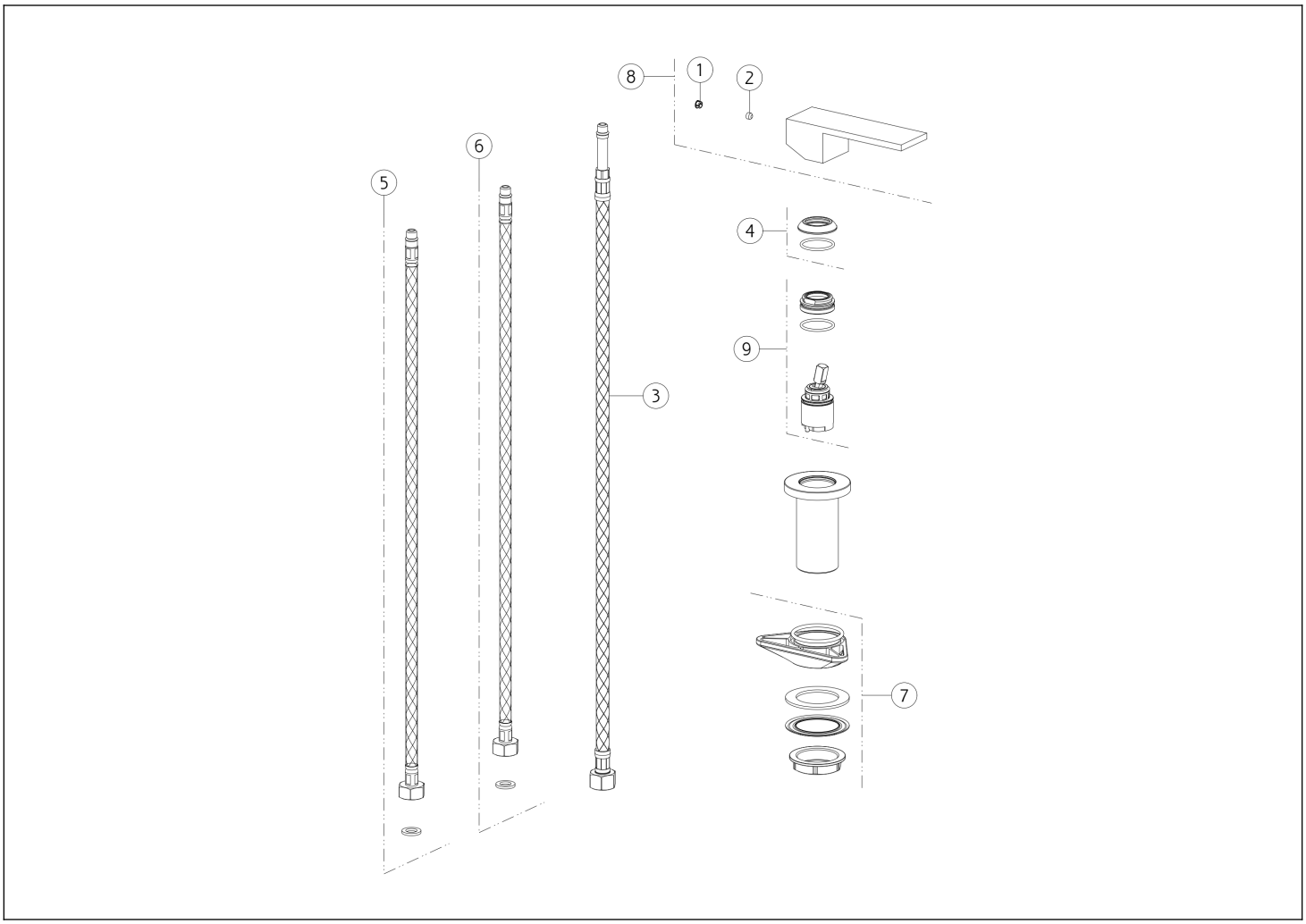

N°	Code	Description
1	SP00002	COUVERCLE DE VIS
2	SP00137	VIS
3	SP00987	TUYAU
4	SP00484	BAGUE DE FINITION
5	SP01284	TUYAU D'ALIMENTATION BLU

N°	Code	Description
6	SP01285	TUYAU D'ALIMENTATION ROUGE
7	SP01250	KIT DE FIXATION
8	SP00998	MANCHE
9	SP01233	CARTOUCHE

Gessi S.p.A. Parco Gessi, 13037 Serravalle Sesia (Vercelli) Italie Tél. +39 0163 454111 Fax. +39 0163 453150 - www.gessi.com - gessi@gessi.it Conformément à la loi, le présent dessin ne peut être rendu public ni reproduit sans l'autorisation écrite de GESSI S.p.A. Copyright GESSI S.p.A.