GESSI

20005

GPF2000500000G000

RETTANGOLO

data di validità
≥ 10/2009



Comando remoto

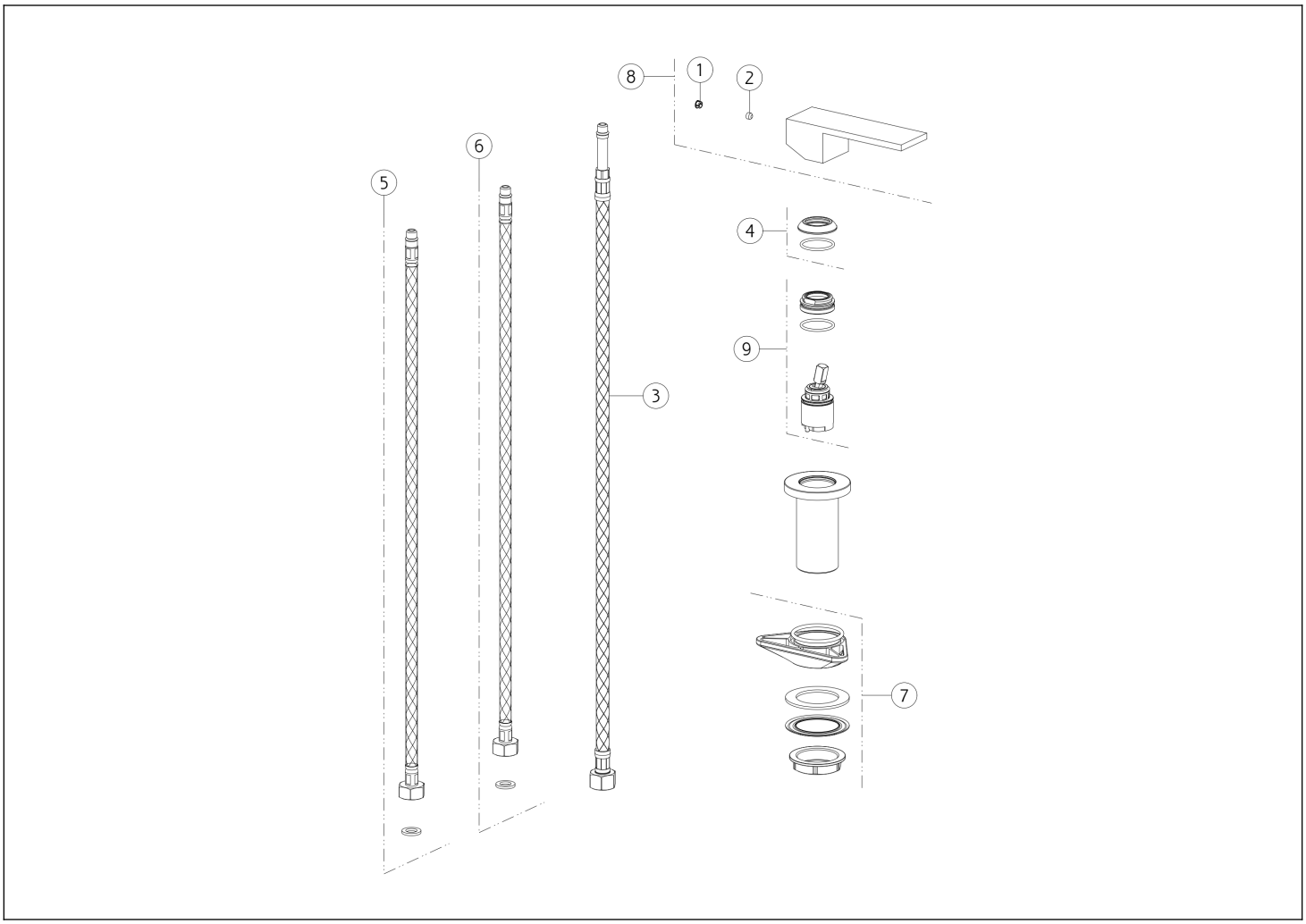

N°	Codice	Descrizione
1	SP00002	TAPPINO COPRI GRANO
2	SP00137	GRANO
3	SP00987	FLESSIBILE
4	SP00484	COPRIGHIERA
5	SP01284	FLESSIBILE ALIMENTAZIONE BLU

N°	Codice	Descrizione
6	SP01285	FLESSIBILE ALIMENTAZIONE ROSSO
7	SP01250	SET DI FISSAGGIO
8	SP00998	MANIGLIA
9	SP01233	CARTUCCIA

Gessi S.p.A. Parco Gessi, 13037 Serravalle Sesia (Vercelli) Italia Tel.+39 0163 454111 Fax.+39 0163 453150 - www.gessi.com - gessi@gessi.it Il presente disegno a termine di legge non puo' essere reso pubblico o riprodotto senza l'autorizzazione scritta della GESSI S.p.A. copyright GESSI S.p.A.