GESSI

20007

GPF2000710000G000

RETTANGOLO

Gültigkeitsdatum
≥ 05/2017



Bidet-Einhebelmischer mit Auslauf, mit Ablaufgarnitur. 3/8 Anschluss. Tischmontage. Ausladung 118mm.

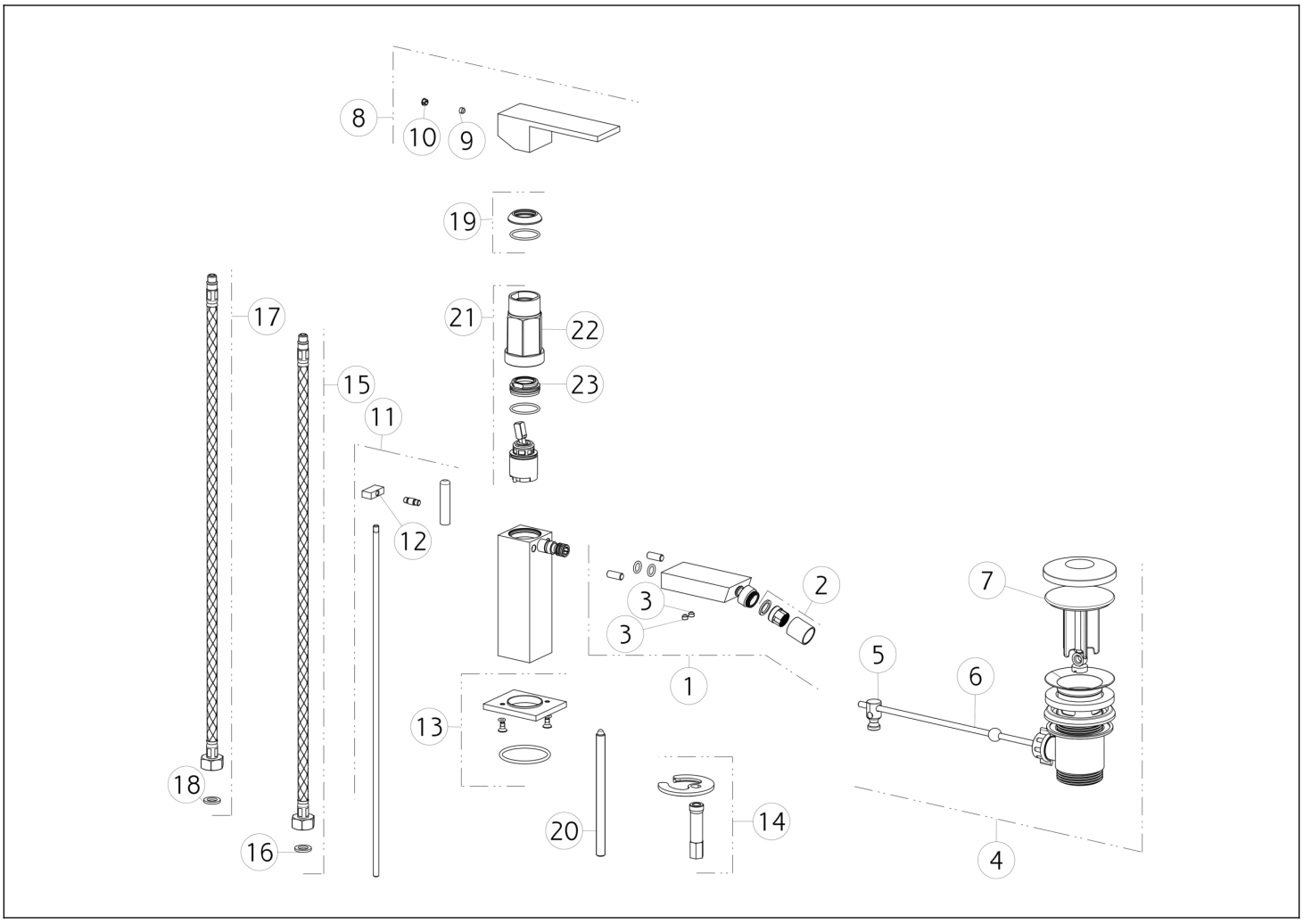

N°	Code	Beschreibung
1	SP00997	KOMPLETTER AUSLAUF
2	SP02280	BELÜFTER
3	SP00137	SCHRAUBE
4	PF29264	BASIN-ABFÄLLE
5	SP00219	GEMEINSAM
6	SP00220	STANGE
7	SP00772	STECKER
8	SP00998	GRIFF
9	SP00137	SCHRAUBE
10	SP00002	SCHRAUBENABDECKUNG
11	SP00996	ZUGSTANGE
12	SP00877	KNOPF

N°	Code	Beschreibung
13	SP00995	BASIS
14	SP00174	BEFESTIGUNGSSATZ
15	SP01285	ROTER ZULAUFSCHLAUCH
16	SP00064	DICHTUNG
17	SP01284	BLU ZULAUFSCHLAUCH
18	SP00064	DICHTUNG
19	SP00484	FERTIGSTELLUNG RINGMUTTER
20	SP00011	TIE-RUTE
21	SP01233	PATRONE
22	SP01820	SPEZIALWERKZEUG
23	SP01278	BEFESTIGUNGSRINGMUTTER

Gessi S.p.A. Parco Gessi, 13037 Serravalle Sesia (Vercelli) Italien Tel. +39 0163 454111 Fax. +39 0163 453150 - www.gessi.com - gessi@gessi.it Die vorliegende Zeichnung darf ohne schriftliche Genehmigung der GESSI S.p.A. nicht veröffentlicht oder vervielfältigt werden. Copyright GESSI S.p.A.