GESSI

20007

GPF20007100000G000

RETTANGOLO

data di validità
≥ 05/2017



Miscelatore Bidet con scarico con flessibili di collegamento

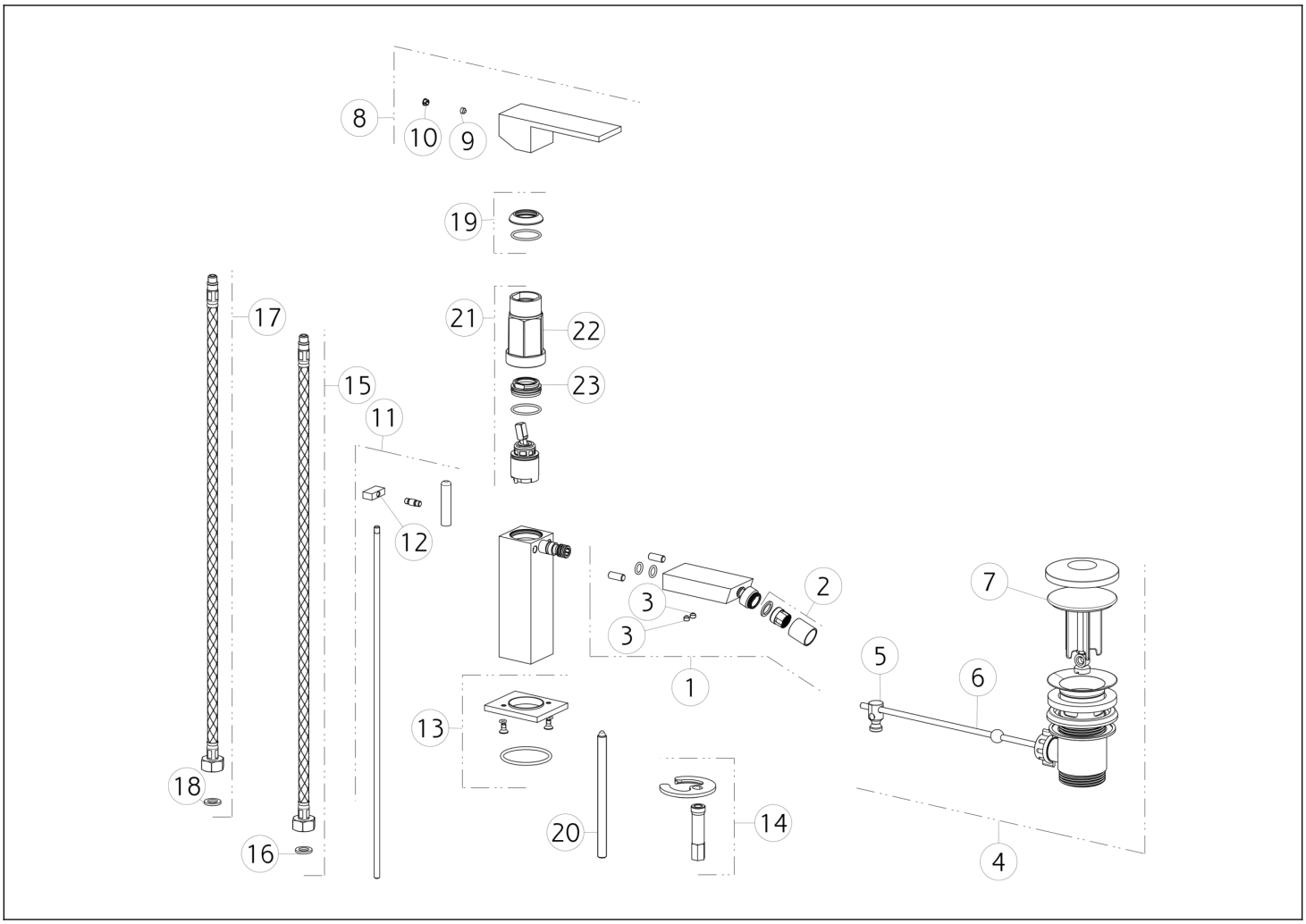

N°	Codice	Descrizione
1	SP00997	BOCCA COMPLETA
2	SP02280	AERATORE
3	SP00137	GRANO
4	PF29264	PILETTA
5	SP00219	SNODO
6	SP00220	ASTA
7	SP00772	TAPPO PILETTA
8	SP00998	MANIGLIA
9	SP00137	GRANO
10	SP00002	TAPPINO COPRI GRANO
11	SP00996	ASTA SALTERELLO
12	SP00877	POMOLO

N°	Codice	Descrizione
13	SP00995	BASETTA
14	SP00174	SET DI FISSAGGIO
15	SP01285	FLESSIBILE ALIMENTAZIONE ROSSO
16	SP00064	GUARNIZIONE
17	SP01284	FLESSIBILE ALIMENTAZIONE BLU
18	SP00064	GUARNIZIONE
19	SP00484	COPRIGHIERA
20	SP00011	TIRANTE
21	SP01233	CARTUCCIA
22	SP01820	CHIAVE
23	SP01278	GHIERA SERRAGGIO CARTUCCIA

Gessi S.p.A. Parco Gessi, 13037 Serravalle Sesia (Vercelli) Italia Tel.+39 0163 454111 Fax.+39 0163 453150 - www.gessi.com - gessi@gessi.it Il presente disegno a termine di legge non puo' essere reso pubblico o riprodotto senza l'autorizzazione scritta della GESSI S.p.A. copyright GESSI S.p.A.