GESSI

20021

GPF2002110000G000

RETTANGOLO

data di validità
≥ 05/2023



Doccetta Igienica a pulsante Shut-Off a parete con attacco da 1/2".

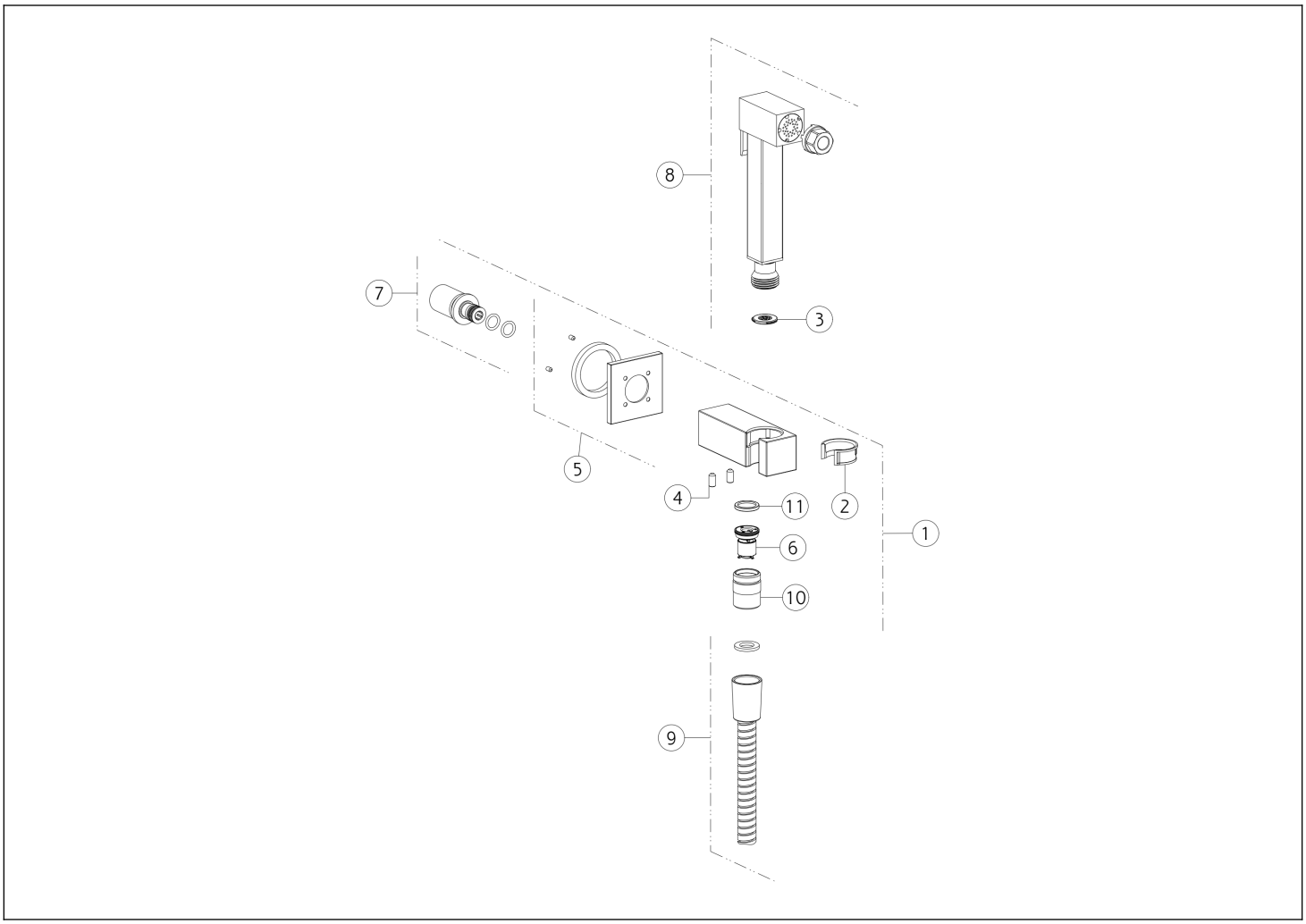

N°	Codice	Descrizione
1	SP03662	PRESA ACQUA CON SUPPORTO DOCCETTA FISSO
2	SP03654	BOCCOLA
3	SP05404	VALVOLA LIMITATRICE DI PORTATA
4	SP01352	GRANO
5	SP04271	ROSONE
6	SP04270	VALVOLA

N°	Codice	Descrizione
7	SP01816	RACCORDO
8	SP03661	DOCCETTA
9	SP02636	FLESSIBILE
10	SP04276	RACCORDO
11	SP04574	GUARNIZIONE FILTRO

Gessi S.p.A. Parco Gessi, 13037 Serravalle Sesia (Vercelli) Italia Tel.+39 0163 454111 Fax.+39 0163 453150 - www.gessi.com - gessi@gessi.it Il presente disegno a termine di legge non puo' essere reso pubblico o riprodotto senza l'autorizzazione scritta della GESSI S.p.A. copyright GESSI S.p.A.