GESSI

20023

GPF2002310000G000

RETTANGOLO

data di validità
≥ 05/2023



Doccetta Igienica a pulsante Shut-Off a parete con attacco da 1/2".

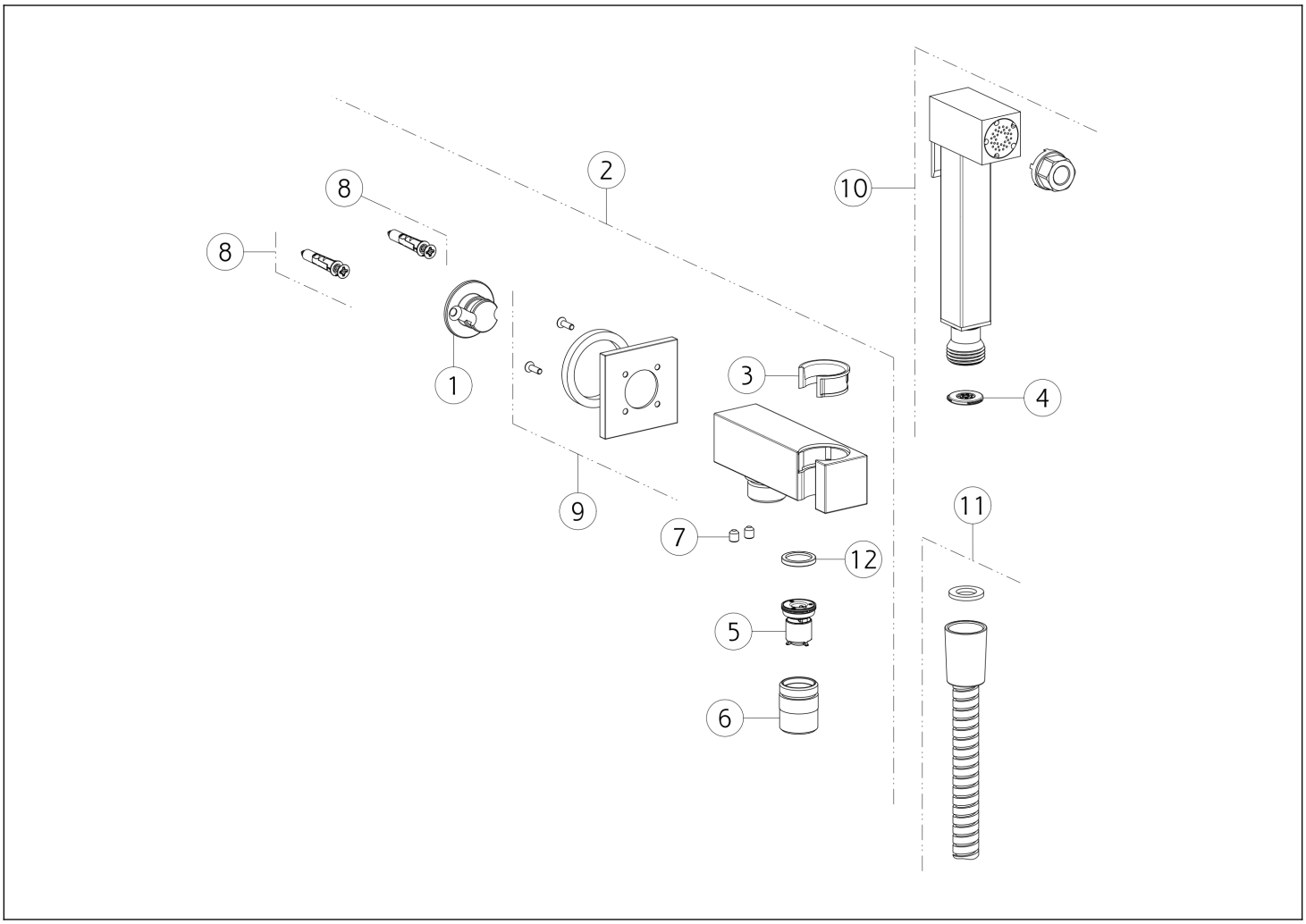

N°	Codice	Descrizione
1	SP04277	SUPPORTO A MURO
2	SP04025	PRESA ACQUA CON SUPPORTO DOCCETTA FISSO
3	SP03654	BOCCOLA
4	SP05404	VALVOLA LIMITATRICE DI PORTATA
5	SP04270	VALVOLA
6	SP04276	RACCORDO

N°	Codice	Descrizione
7	SP00284	GRANO
8	SP01775	SET DI FISSAGGIO
9	SP04271	ROSONE
10	SP03661	DOCCETTA
11	SP02636	FLESSIBILE
12	SP04574	GUARNIZIONE FILTRO

Gessi S.p.A. Parco Gessi, 13037 Serravalle Sesia (Vercelli) Italia Tel.+39 0163 454111 Fax.+39 0163 453150 - www.gessi.com - gessi@gessi.it Il presente disegno a termine di legge non puo' essere reso pubblico o riprodotto senza l'autorizzazione scritta della GESSI S.p.A. copyright GESSI S.p.A.