GESSI

20092

GPF2009200000G000

RETTANGOLO

Gültigkeitsdatum
≥ 06/2023

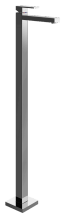

Fertigmontageset für freistehenden Waschtischmischer mit Auslauf, ohne Ablaufgarnitur. Ausladung 194mm. Je nach Einbautiefe des UP-Körpers 46189 verringert sich die Höhe der Armatur.

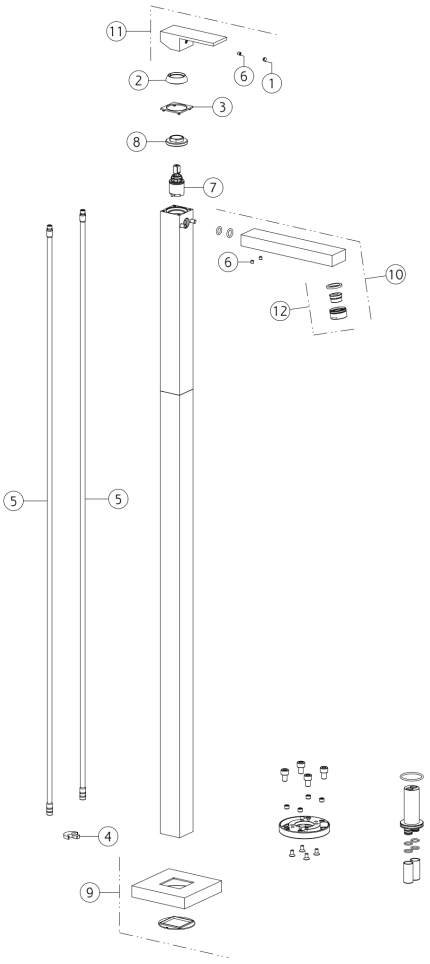

N°	Code	Beschreibung
1	SP00002	SCHRAUBENABDECKUNG
2	SP04127	FERTIGSTELLUNG RINGMUTTER
3	SP01209	INDIKATOR-RING
4	SP04119	RING
5	SP04121	ROHR
6	SP00610	SCHRAUBE

N°	Code	Beschreibung
7	SP01700	PATRONE
8	SP01704	BEFESTIGUNGSRINGMUTTER
9	SP01252	DECKEL
10	SP04128	KOMPLETTER AUSLAUF
11	SP04126	GRIFF
12	SP04129	KOMPLETTER BELÜFTER

Gessi S.p.A. Parco Gessi, 13037 Serravalle Sesia (Vercelli) Italien Tel. +39 0163 454111 Fax. +39 0163 453150 - www.gessi.com - gessi@gessi.it Die vorliegende Zeichnung darf ohne schriftliche Genehmigung der GESSI S.p.A. nicht veröffentlicht oder vervielfältigt werden. Copyright GESSI S.p.A.