GESSI

20111

GPF2011120000G000

RETTANGOLO

Gültigkeitsdatum
≥ 05/2017



AP Wannen-Thermostat mit Auslauf. 2-Wege automatischer Zug-Umsteller für zweiten Ausgang. Wandmontage. Ausladung 188mm. Handbrausen-Garnitur muss separat erworben werden.

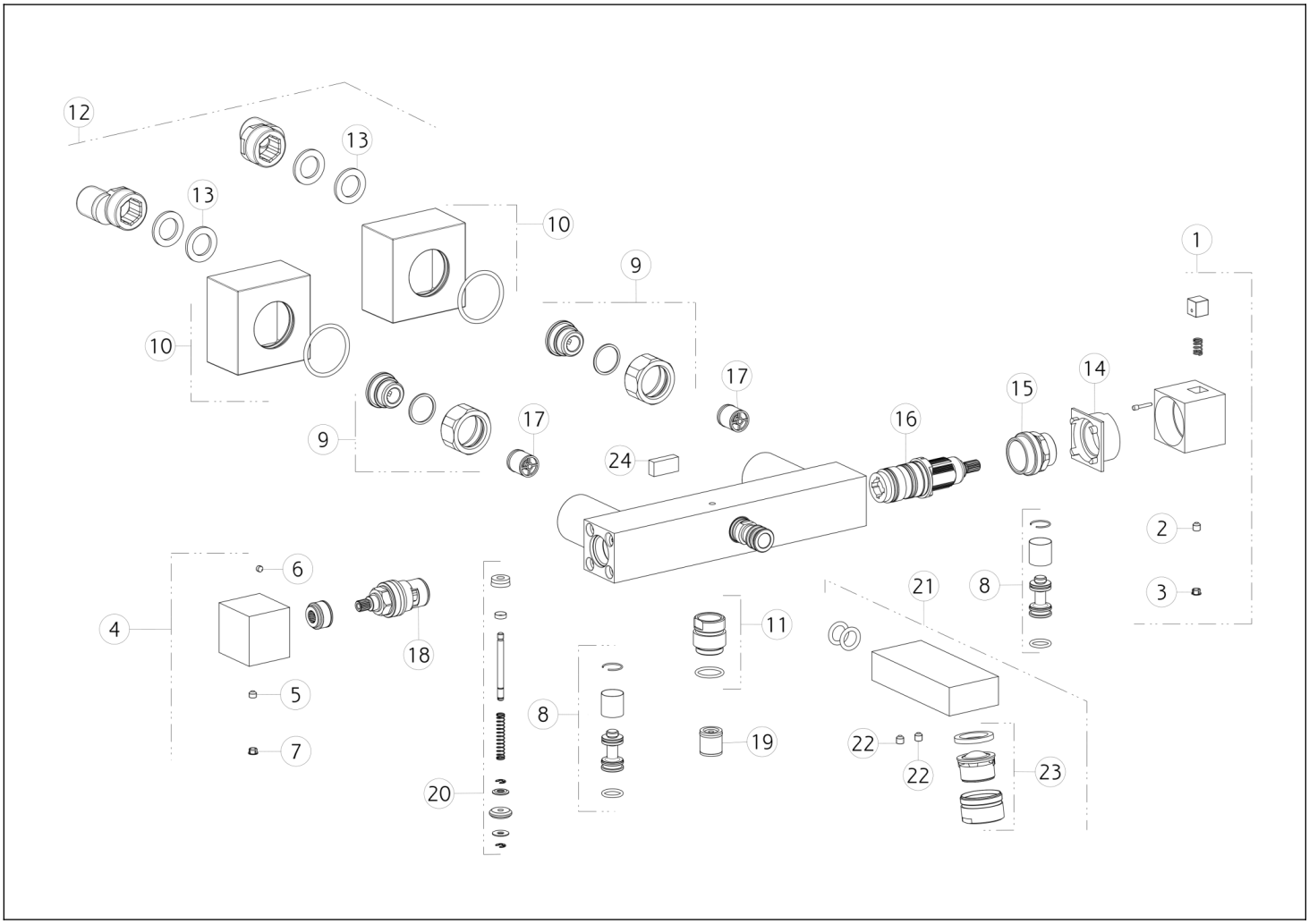

N°	Code	Beschreibung
1	SP01189	GRIFF
2	SP00610	SCHRAUBE
3	SP00002	SCHRAUBENABDECKUNG
4	SP01187	GRIFF
5	SP00137	SCHRAUBE
6	SP01188	SCHRAUBE
7	SP00002	SCHRAUBENABDECKUNG
8	SP01003	FILTER
9	SP01004	BEFESTIGUNGSSATZ
10	SP01122	DECKEL
11	SP01008	BRUSTWARZE
12	SP00017	EXZENTRISCHES GELENK

N°	Code	Beschreibung
13	SP00154	DICHTUNG
14	SP01927	INDIKATOR-RING
15	SP01185	BEFESTIGUNGSRINGMUTTER
16	SP01184	THERMOSTATISCHE KARTUSCHE
17	SP01183	RÜCKSCHLAGVENTIL
18	SP00129	KOPFVENTIL
19	SP00014	RÜCKSCHLAGVENTIL
20	SP01006	UMSTELLUNG
21	SP01005	KOMPLETTER AUSLAUF
22	SP00610	SCHRAUBE
23	SP00853	KOMPLETTER BELÜFTER
24	SP01002	KNOPF

Gessi S.p.A. Parco Gessi, 13037 Serravalle Sesia (Vercelli) Italien Tel. +39 0163 454111 Fax. +39 0163 453150 - www.gessi.com - gessi@gessi.it Die vorliegende Zeichnung darf ohne schriftliche Genehmigung der GESSI S.p.A. nicht veröffentlicht oder vervielfältigt werden. Copyright GESSI S.p.A.