GESSI

20111

GPF2011120000G000

RETTANGOLO

date de validité
≥ 05/2017



Mitigeur bain-douche apparent THERMOSTATIQUE avec inverseur automatique.

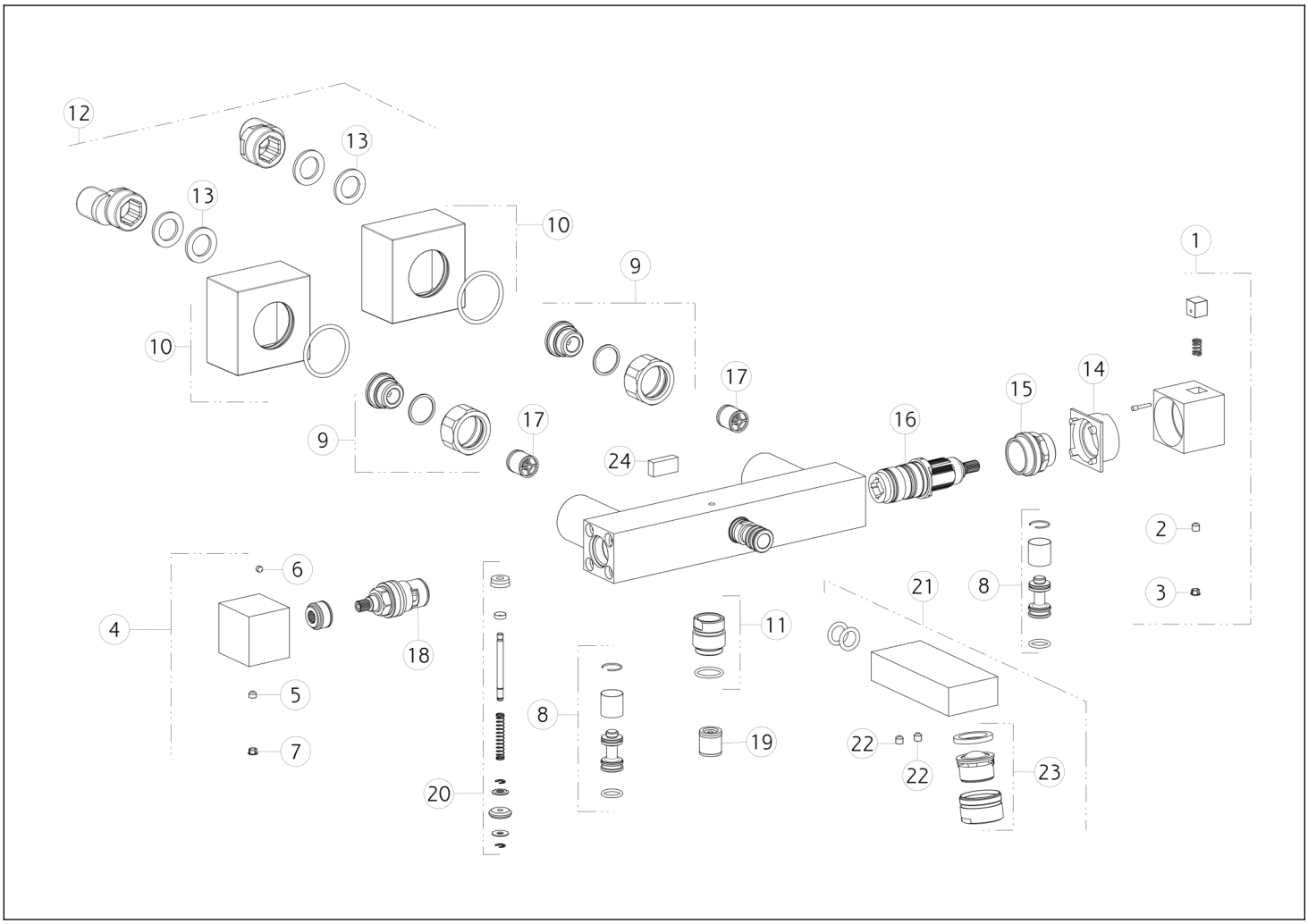

N°	Code	Description
1	SP01189	MANCHE
2	SP00610	VIS
3	SP00002	COUVERCLE DE VIS
4	SP01187	MANCHE
5	SP00137	VIS
6	SP01188	VIS
7	SP00002	COUVERCLE DE VIS
8	SP01003	FILTRE
9	SP01004	KIT DE FIXATION
10	SP01122	COUVRIR
11	SP01008	MAMELON
12	SP00017	ARTICULATION EXCENTRIQUE

N°	Code	Description
13	SP00154	JOINT
14	SP01927	ANNEAU INDICATEUR
15	SP01185	BAGUE DE FIXATION
16	SP01184	CARTOUCHE THERMOSTATIQUE
17	SP01183	CLAPET ANTI-RETOUR
18	SP00129	SOUPAPE DE TÊTE
19	SP00014	CLAPET ANTI-RETOUR
20	SP01006	INVERSEUR
21	SP01005	BEC COMPLET
22	SP00610	VIS
23	SP00853	AÉRATEUR COMPLET
24	SP01002	POMMEAU

Gessi S.p.A. Parco Gessi, 13037 Serravalle Sesia (Vercelli) Italie Tél. +39 0163 454111 Fax. +39 0163 453150 - www.gessi.com - gessi@gessi.it Conformément à la loi, le présent dessin ne peut être rendu public ni reproduit sans l'autorisation écrite de GESSI S.p.A. Copyright GESSI S.p.A.