GESSI

20111

GPF2011120000G000

RETTANGOLO

data di validità
≥ 05/2017



Miscelatore Termostatico Esterno vasca con deviatore automatico bagno/doccia

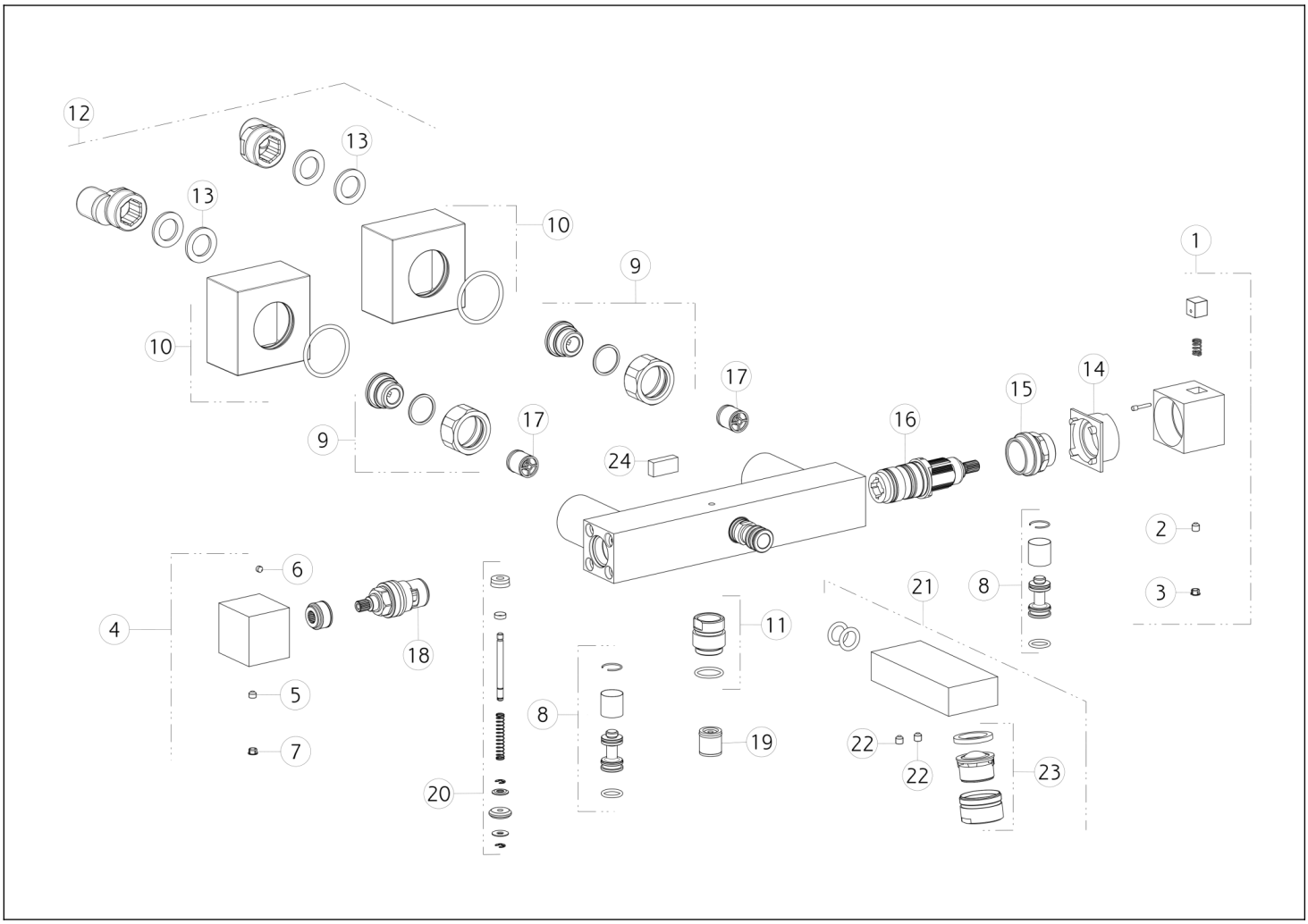

N°	Codice	Descrizione
1	SP01189	MANIGLIA
2	SP00610	GRANO
3	SP00002	TAPPINO COPRI GRANO
4	SP01187	MANIGLIA
5	SP00137	GRANO
6	SP01188	GRANO
7	SP00002	TAPPINO COPRI GRANO
8	SP01003	FILTRO
9	SP01004	SET DI FISSAGGIO
10	SP01122	ROSONE
11	SP01008	RACCORDO
12	SP00017	RACCORDO ECCENTRICO

N°	Codice	Descrizione
13	SP00154	GUARNIZIONE
14	SP01927	ANELLO INDICATORE
15	SP01185	GHIERA SERRAGGIO CARTUCCIA
16	SP01184	CARTUCCIA TERMOSTATICA
17	SP01183	VALVOLA DI NON RITORNO
18	SP00129	VITONE
19	SP00014	VALVOLA DI NON RITORNO
20	SP01006	DEVIATORE
21	SP01005	BOCCA COMPLETA
22	SP00610	GRANO
23	SP00853	AERATORE COMPLETO
24	SP01002	POMOLO

 Il presente disegno a termine di legge non puo' essere reso pubblico o riprodotto senza l'autorizzazione scritta della GESSI S.p.A. copyright GESSI S.p.A.