GESSI

# 20114

GPF2011400000G000

# RETTANGOLO

Gültigkeitsdatum
≥ 03/2015

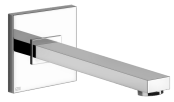

Waschtisch-Auslauf für separaten Einhebelmischer oder Sensor. Ausladung 207mm (nachträglich nicht kürzbar). 1/2 Anschluss. Wandmontage.

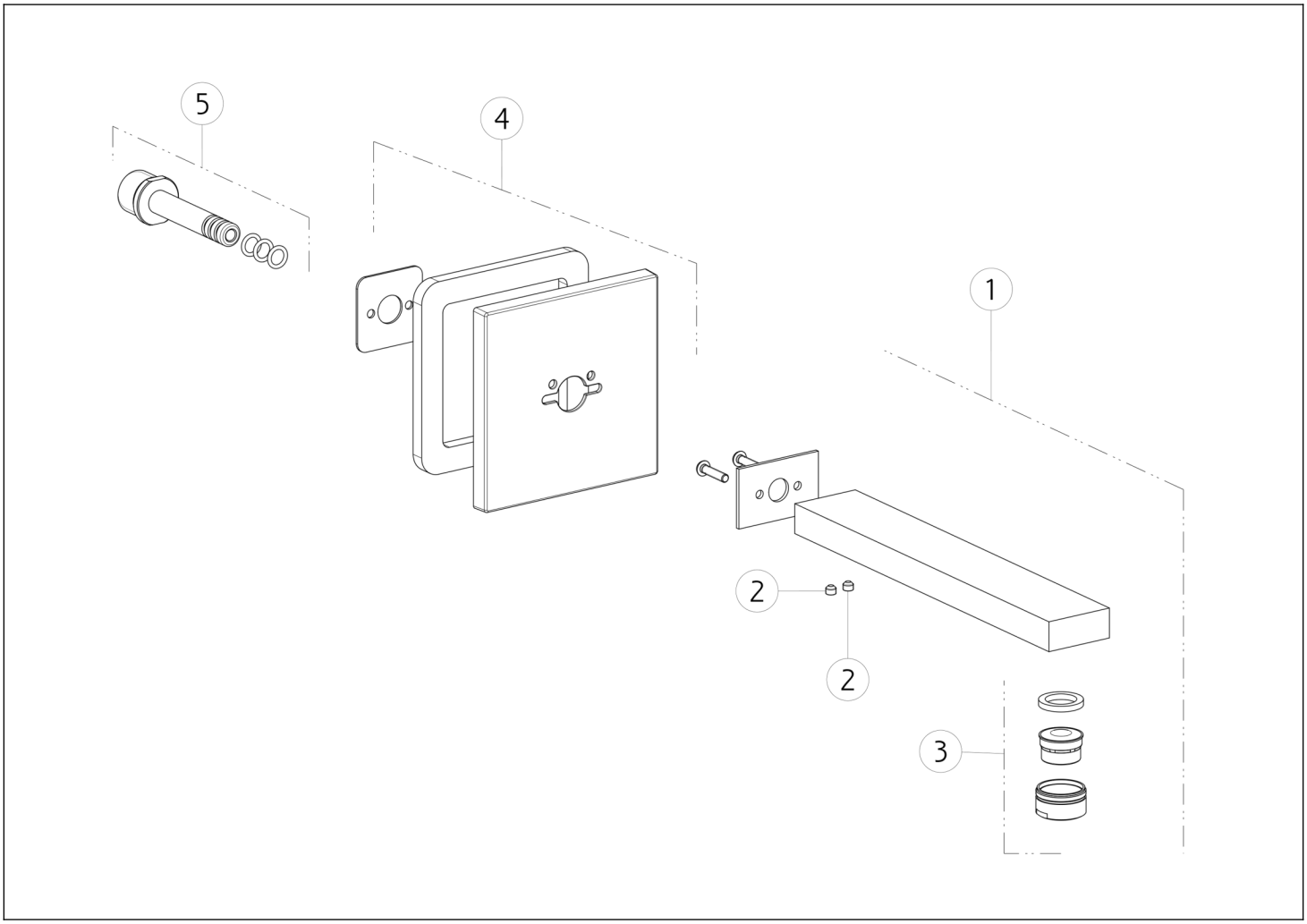


| N° | Code | Beschreibung |
|---|---|---|
| 1 | SP01168 | AUSLAUF |
| 2 | SP00137 | MADENSCHRAUBE |
| 3 | SP01161 | LUFTSPRUDLER |

| N° | Code | Beschreibung |
|---|---|---|
| 4 | SP01169 | DEKORPLATTE |
| 5 | SP00142 | ANSCHLUSSNIPPEL |

Gessi S.p.A. Parco Gessi, 13037 Serravalle Sesia (Vercelli) Italien Tel. +39 0163 454111 Fax. +39 0163 453150 - www.gessi.com - gessi@gessi.it Die vorliegende Zeichnung darf ohne schriftliche Genehmigung der GESSI S.p.A. nicht veröffentlicht oder vervielfältigt werden. Copyright GESSI S.p.A.