GESSI

20114

GPF2011400000G000

RETTANGOLO

date de validité
≥ 03/2015

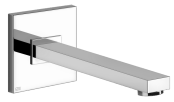

Bec mural à compléter par un mitigeur à commande séparée.

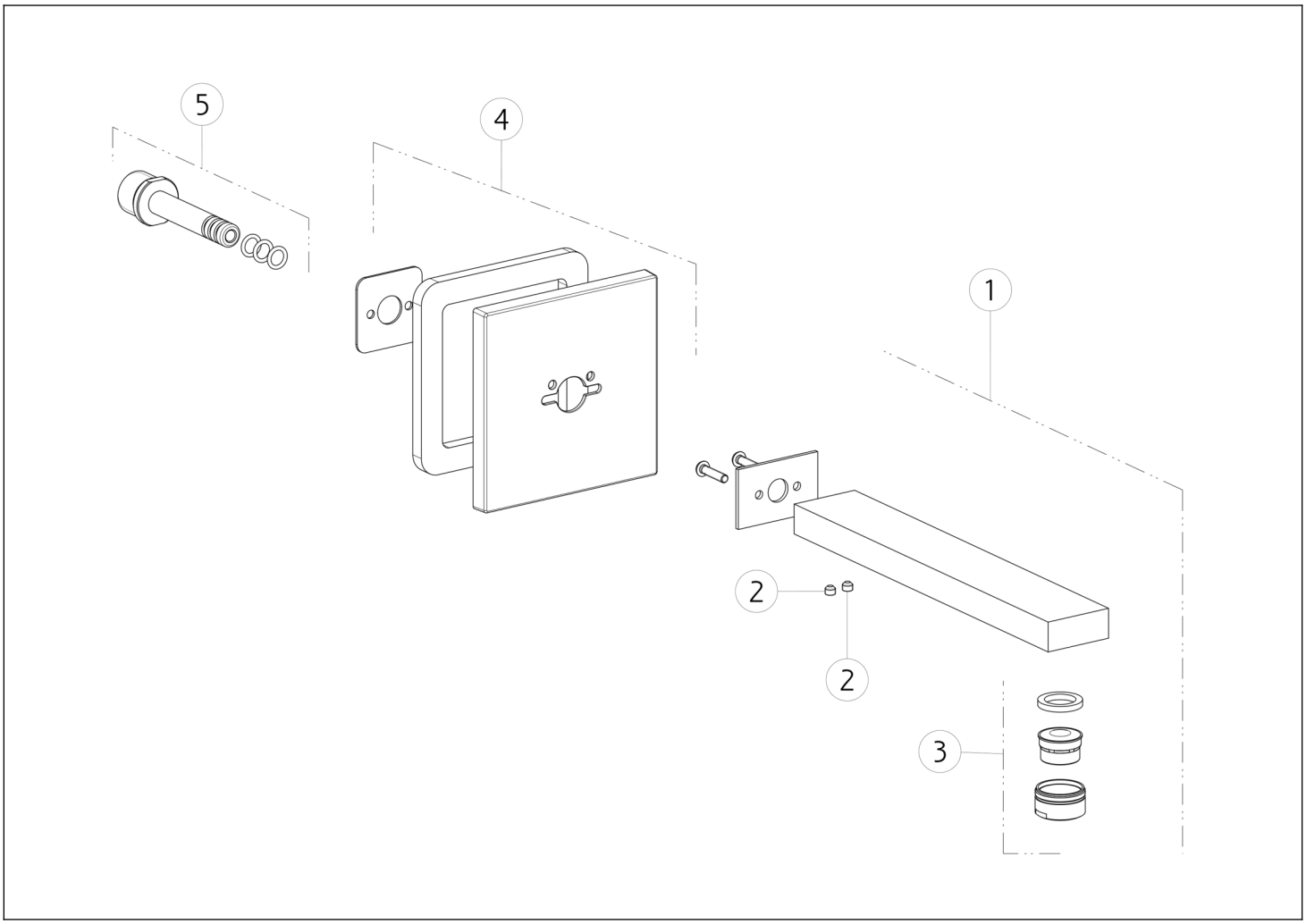

N°	Code	Description
1	SP01168	BEC
2	SP00137	VIS SANS TÊTE
3	SP01161	MOUSSEUR COMPLET

N°	Code	Description
4	SP01169	PLAQUE DE FINITION
5	SP00142	EMBOUT

Gessi S.p.A. Parco Gessi, 13037 Serravalle Sesia (Vercelli) Italie Tél. +39 0163 454111 Fax. +39 0163 453150 - www.gessi.com - gessi@gessi.it Conformément à la loi, le présent dessin ne peut être rendu public ni reproduit sans l'autorisation écrite de GESSI S.p.A. Copyright GESSI S.p.A.