GESSI

20118

GPF2011800000G000

RETTANGOLO

fecha de validez
≥ 02/2015

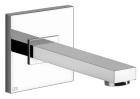

Caño lavabo de pared con mando remoto, longitud bajo pedido

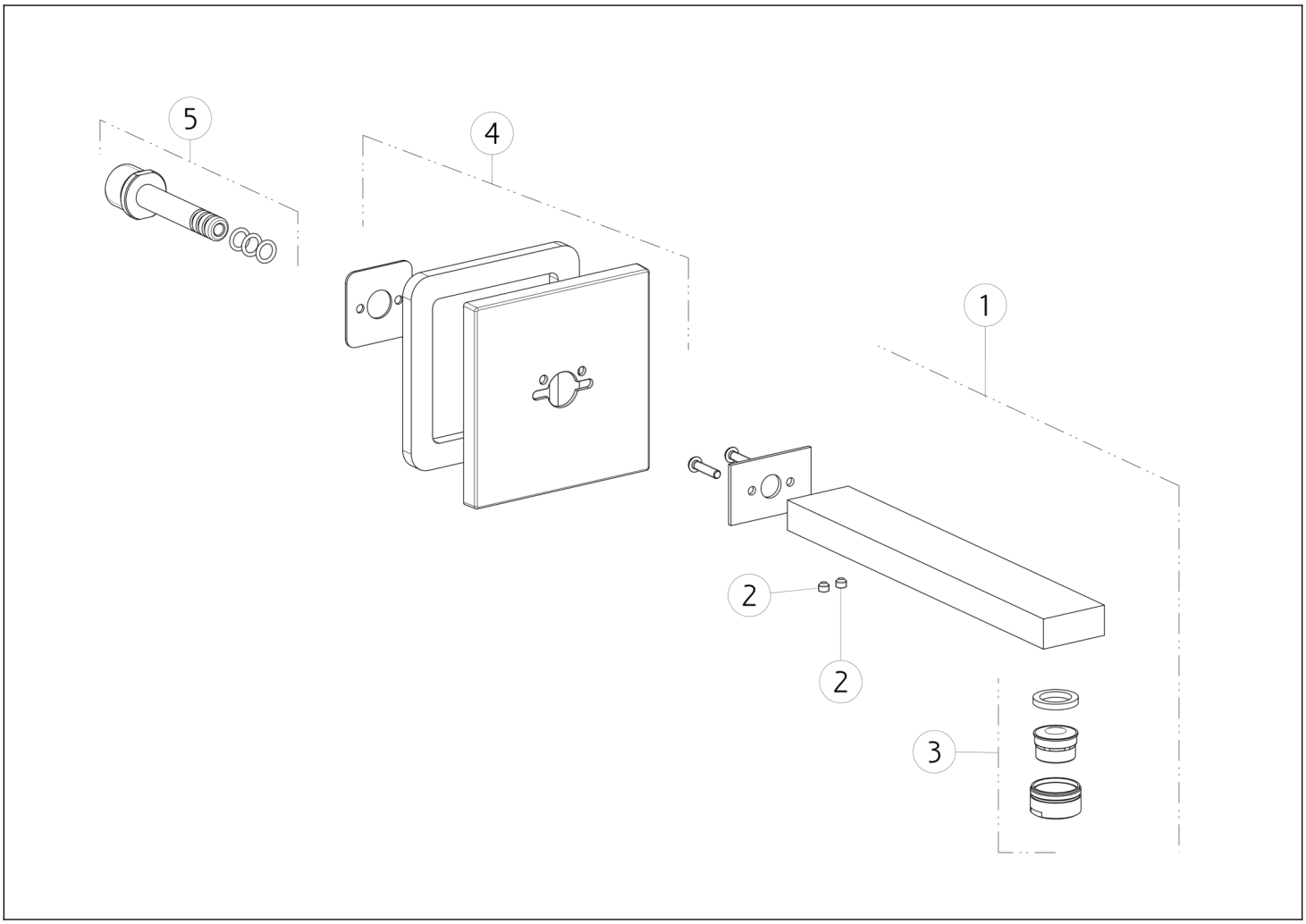

N°	Código	Descripción
1	SP01171	CHORREAR
2	SP00137	TORNILLO
3	SP01161	AIREADOR COMPLETO

N°	Código	Descripción
4	SP01169	PLACA DE ACABADO
5	SP00142	ARTICULACIÓN

Gessi S.p.A. Parco Gessi, 13037 Serravalle Sesia (Vercelli) Italia Tel. +39 0163 454111 Fax. +39 0163 453150 - www.gessi.com - gessi@gessi.it El presente diseño, de conformidad con la legislación vigente, no puede hacerse público ni reproducirse sin la autorización por escrito de GESSI S.p.A. Copyright GESSI S.p.A.