GESSI

20118

GPF2011800000G000

RETTANGOLO

data di validità
≥ 02/2015

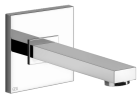

Bocca a parete bocca lunghezza personalizzata . Da completare con comando remoto

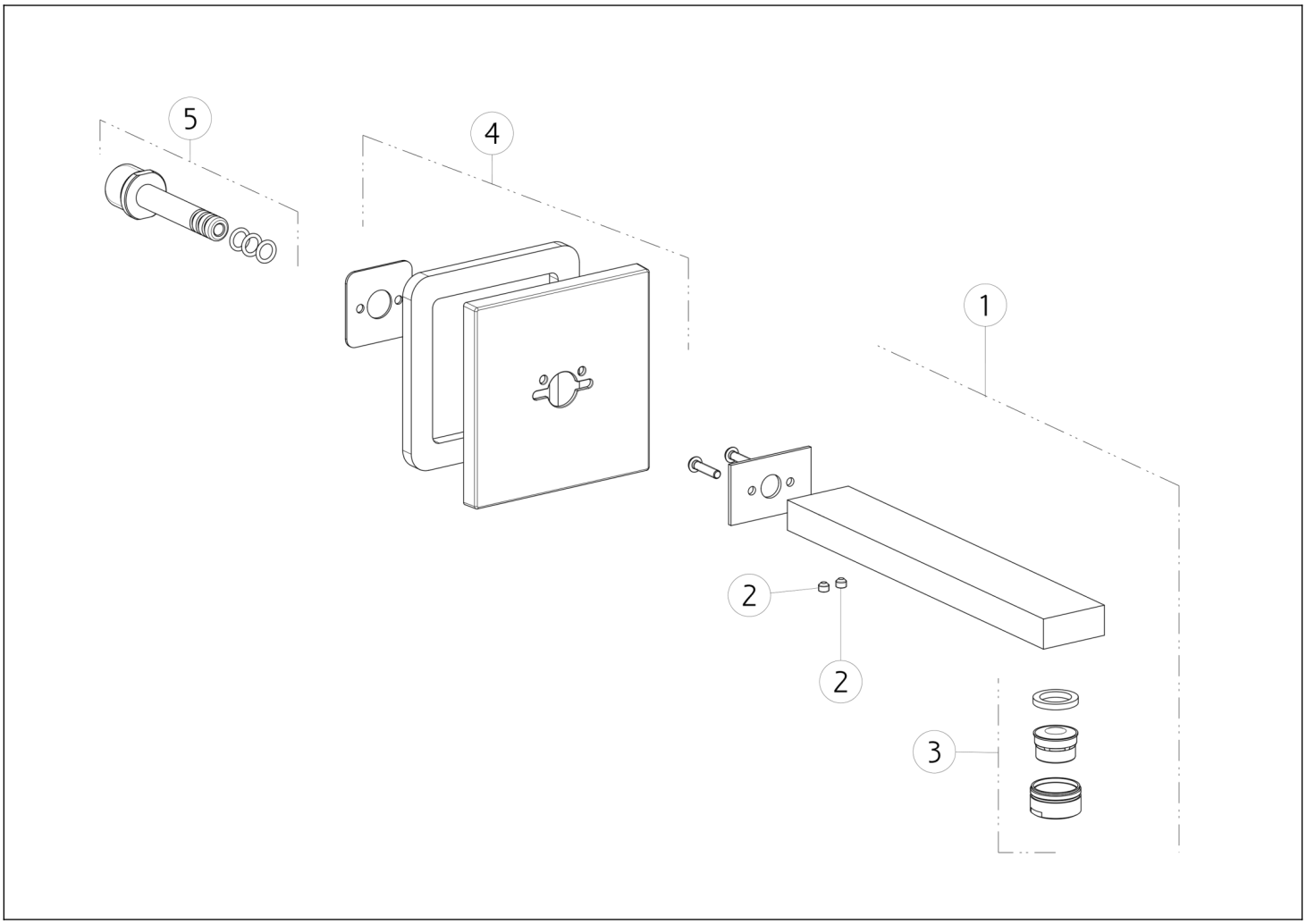

N°	Codice	Descrizione
1	SP01171	BOCCA
2	SP00137	GRANO
3	SP01161	AERATORE COMPLETO

N°	Codice	Descrizione
4	SP01169	PIASTRA IN FINITURA
5	SP00142	INNESTO

Gessi S.p.A. Parco Gessi, 13037 Serravalle Sesia (Vercelli) Italia Tel.+39 0163 454111 Fax.+39 0163 453150 - www.gessi.com - gessi@gessi.it Il presente disegno a termine di legge non puo' essere reso pubblico o riprodotto senza l'autorizzazione scritta della GESSI S.p.A. copyright GESSI S.p.A.