GESSI

20119

GPF2011900000G000

RETTANGOLO

Gültigkeitsdatum
≥ 11/2014



Fertigmontageset Waschtisch/Wanne/Dusch-Einhebelmischer für separaten Auslauf. 1-Weg: Ausgang oben am UPK 46112. Wandmontage. Nicht eigensicher.

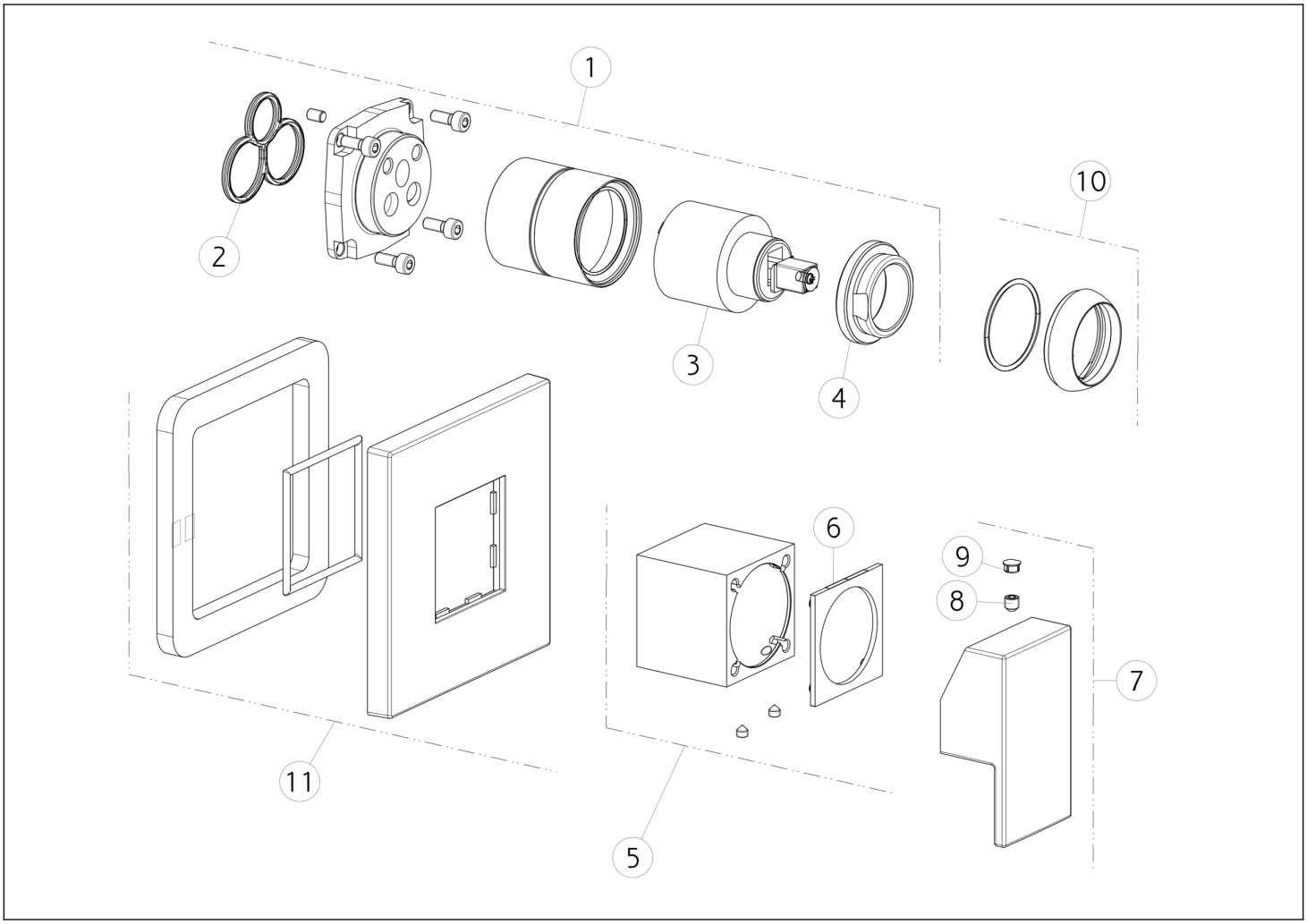

N°	Code	Beschreibung
1	SP01040	KARTUSCHENBLOCK
2	SP00506	DICHTUNG
3	SP00013	KARTUSCHE
4	SP00023	KARTUSCHENMUTTER
5	SP01041	HÜLSE FÜR TK IN FARBE
6	SP01037	INDIKATOR-RING

N°	Code	Beschreibung
7	SP01038	GRIFF
8	SP00610	MADENSCHRAUBE
9	SP00002	ABDECKKÄPPCHEN
10	SP00565	KARTUSCHENMUTTER-ABDECKUNG
11	SP01247	DEKORPLATTE

Gessi S.p.A. Parco Gessi, 13037 Serravalle Sesia (Vercelli) Italien Tel. +39 0163 454111 Fax. +39 0163 453150 - www.gessi.com - gessi@gessi.it Die vorliegende Zeichnung darf ohne schriftliche Genehmigung der GESSI S.p.A. nicht veröffentlicht oder vervielfältigt werden. Copyright GESSI S.p.A.