GESSI

20120

GPF2012000000G000

RETTANGOLO

Gültigkeitsdatum
≥ 02/2015

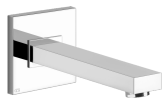

Wannen-Auslauf für separaten Einhebelmischer. 1/2 Anschluss. Wandmontage. Ausladung 187mm.

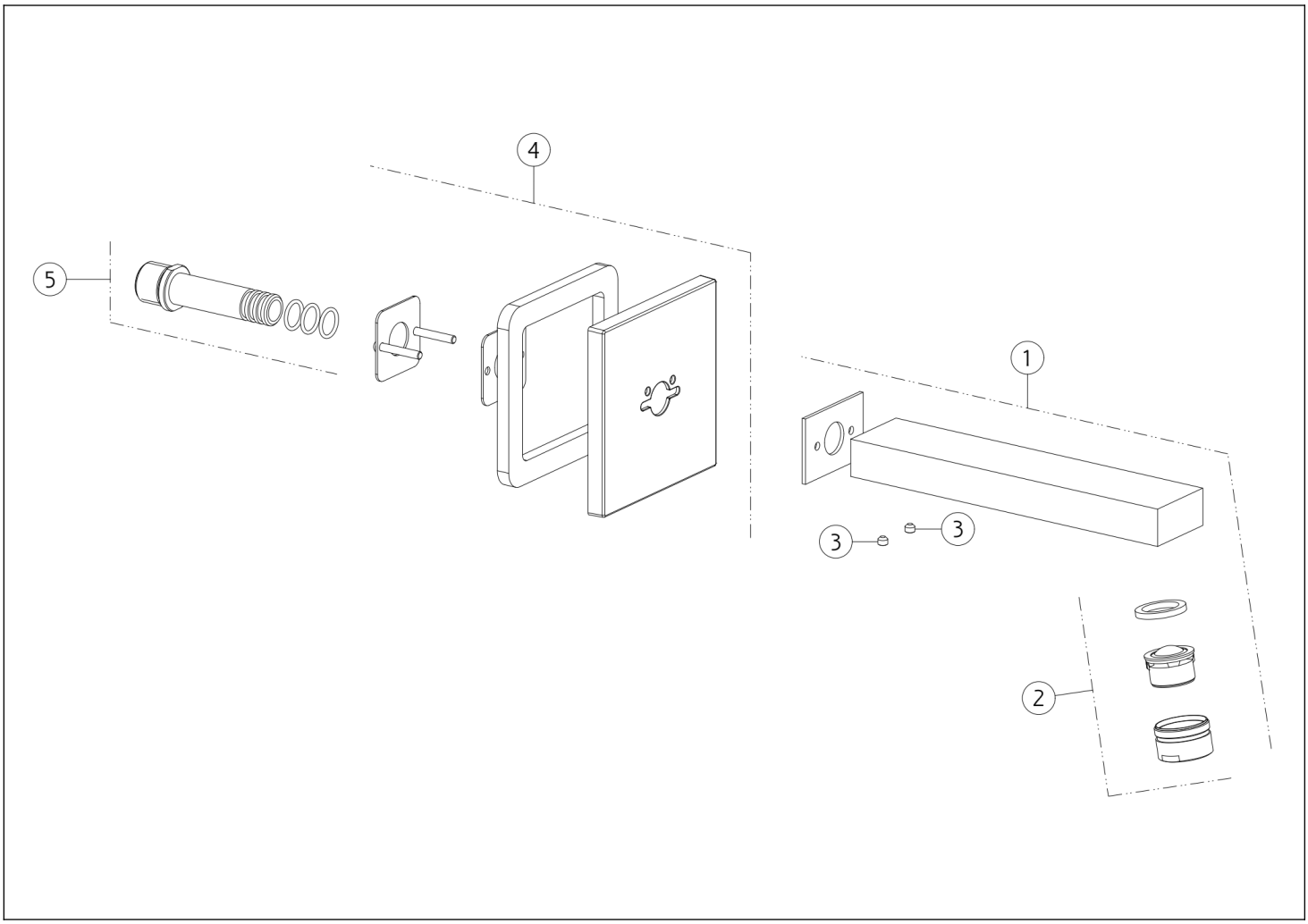

N°	Code	Beschreibung
1	SP01981	TÜLLE
2	SP00853	KOMPLETTER BELÜFTER
3	SP00137	SCHRAUBE

N°	Code	Beschreibung
4	SP01982	FINISHING-PLATTE
5	SP00146	GEMEINSAM

Gessi S.p.A. Parco Gessi, 13037 Serravalle Sesia (Vercelli) Italien Tel. +39 0163 454111 Fax. +39 0163 453150 - www.gessi.com - gessi@gessi.it Die vorliegende Zeichnung darf ohne schriftliche Genehmigung der GESSI S.p.A. nicht veröffentlicht oder vervielfältigt werden. Copyright GESSI S.p.A.