GESSI

20120

GPF2012000000G000

RETTANGOLO

date de validité
≥ 02/2015

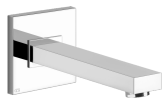

Bec pour baignoire mural à compléter d'un mitigeur à commande séparée.

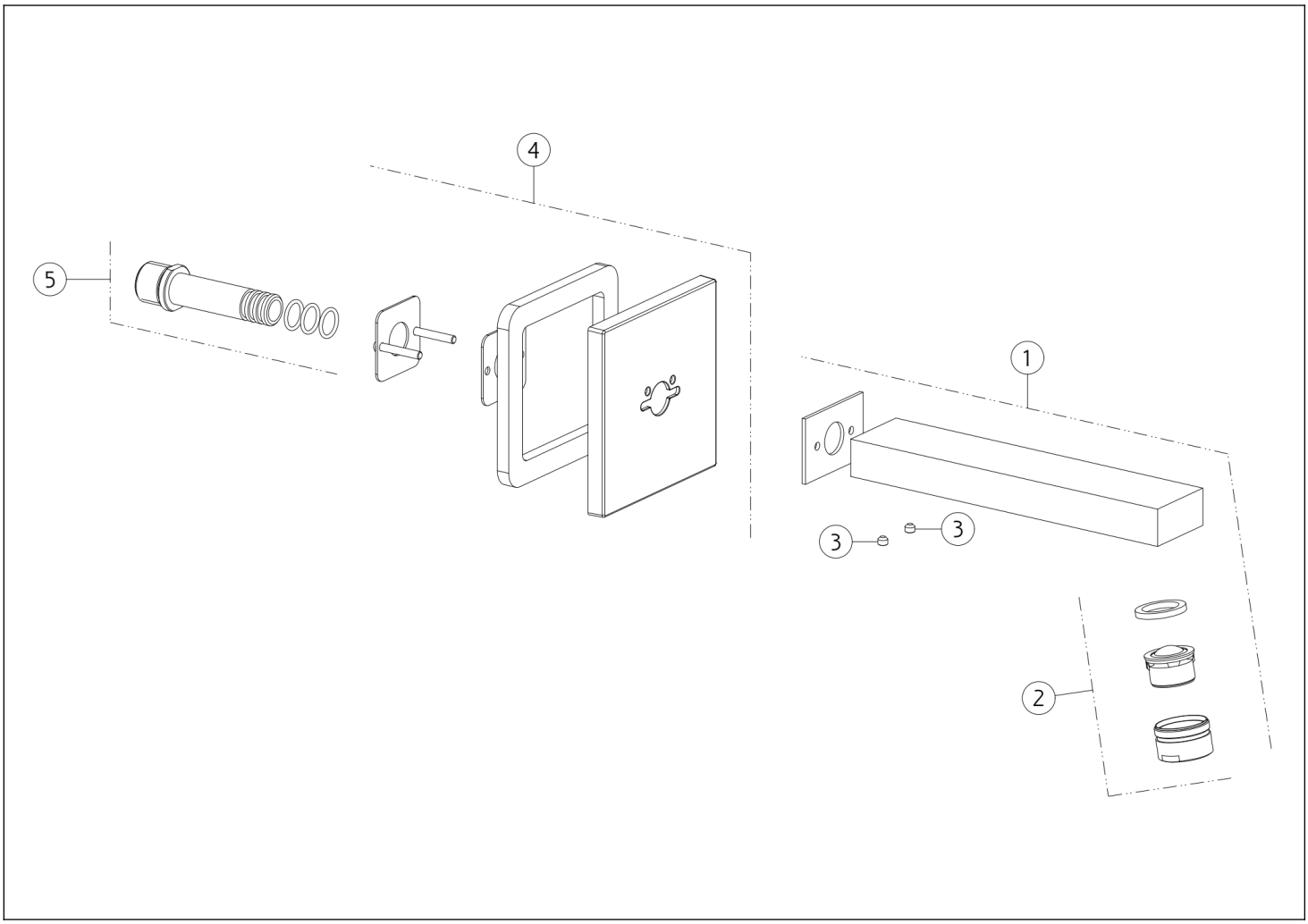

N°	Code	Description
1	SP01981	JAILLIR
2	SP00853	AÉRATEUR COMPLET
3	SP00137	VIS

N°	Code	Description
4	SP01982	PLAQUE DE FINITION
5	SP00146	ARTICULATION

Gessi S.p.A. Parco Gessi, 13037 Serravalle Sesia (Vercelli) Italie Tél. +39 0163 454111 Fax. +39 0163 453150 - www.gessi.com - gessi@gessi.it Conformément à la loi, le présent dessin ne peut être rendu public ni reproduit sans l'autorisation écrite de GESSI S.p.A. Copyright GESSI S.p.A.