GESSI

20121

GPF2012100000G000

RETTANGOLO

data di validità
≥ 05/2015

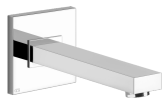

Bocca Vasca a parete bocca lunghezza personalizzata . Da completare con comando remoto. (non incluso)

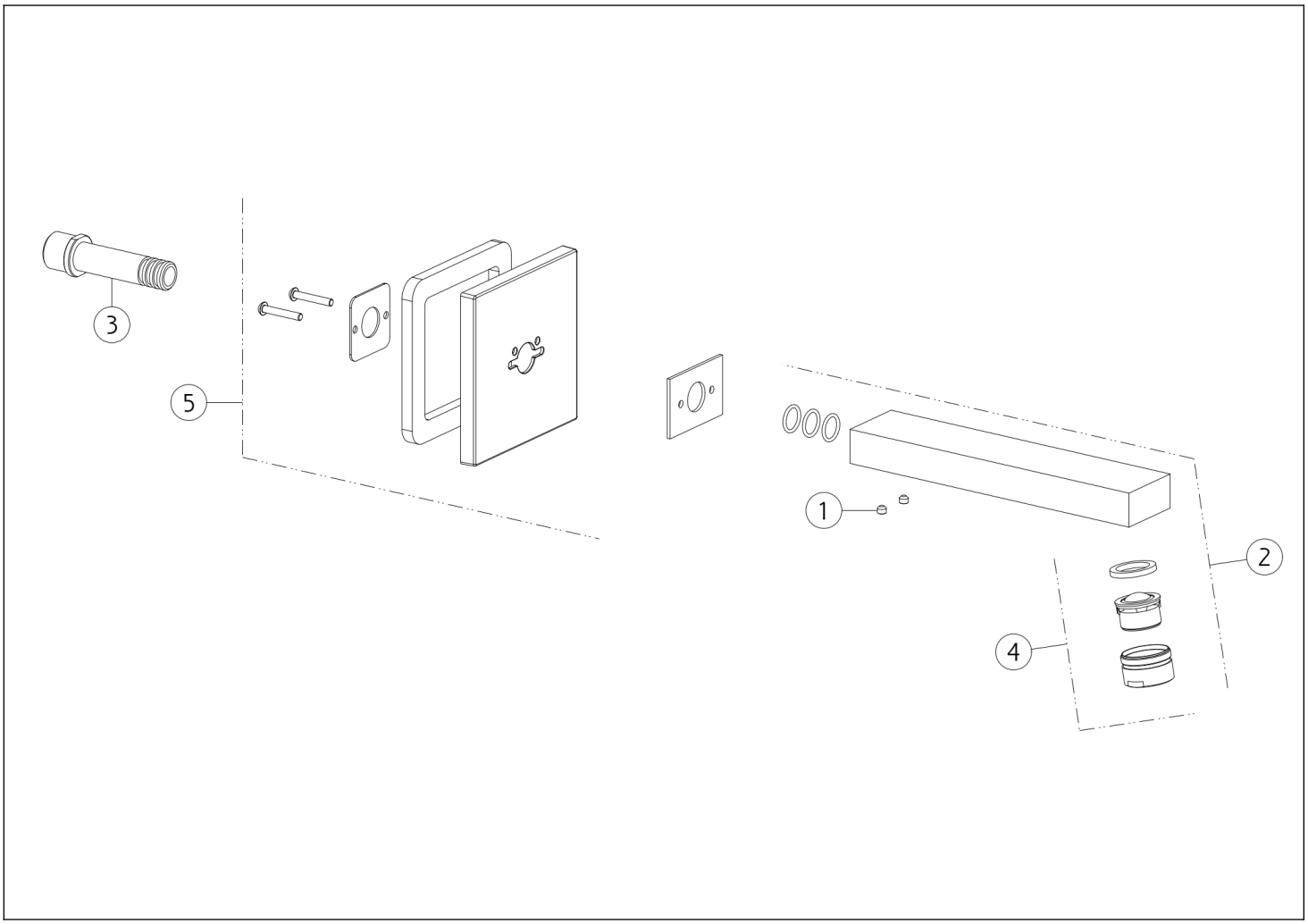

N°	Codice	Descrizione
1	SP00137	GRANO
2	SP04056	BOCCA COMPLETA
3	SP00146	INNESTO

N°	Codice	Descrizione
4	SP00853	AERATORE COMPLETO
5	SP01982	PIASTRA IN FINITURA

Gessi S.p.A. Parco Gessi, 13037 Serravalle Sesia (Vercelli) Italia Tel.+39 0163 454111 Fax.+39 0163 453150 - www.gessi.com - gessi@gessi.it Il presente disegno a termine di legge non puo' essere reso pubblico o riprodotto senza l'autorizzazione scritta della GESSI S.p.A. copyright GESSI S.p.A.