GESSI

20142

GPF20142100000G000

RETTANGOLO

fecha de validez
≥ 10/2013



Barra deslizante completa con teleducha antical, flexible de1,50 m y toma de agua

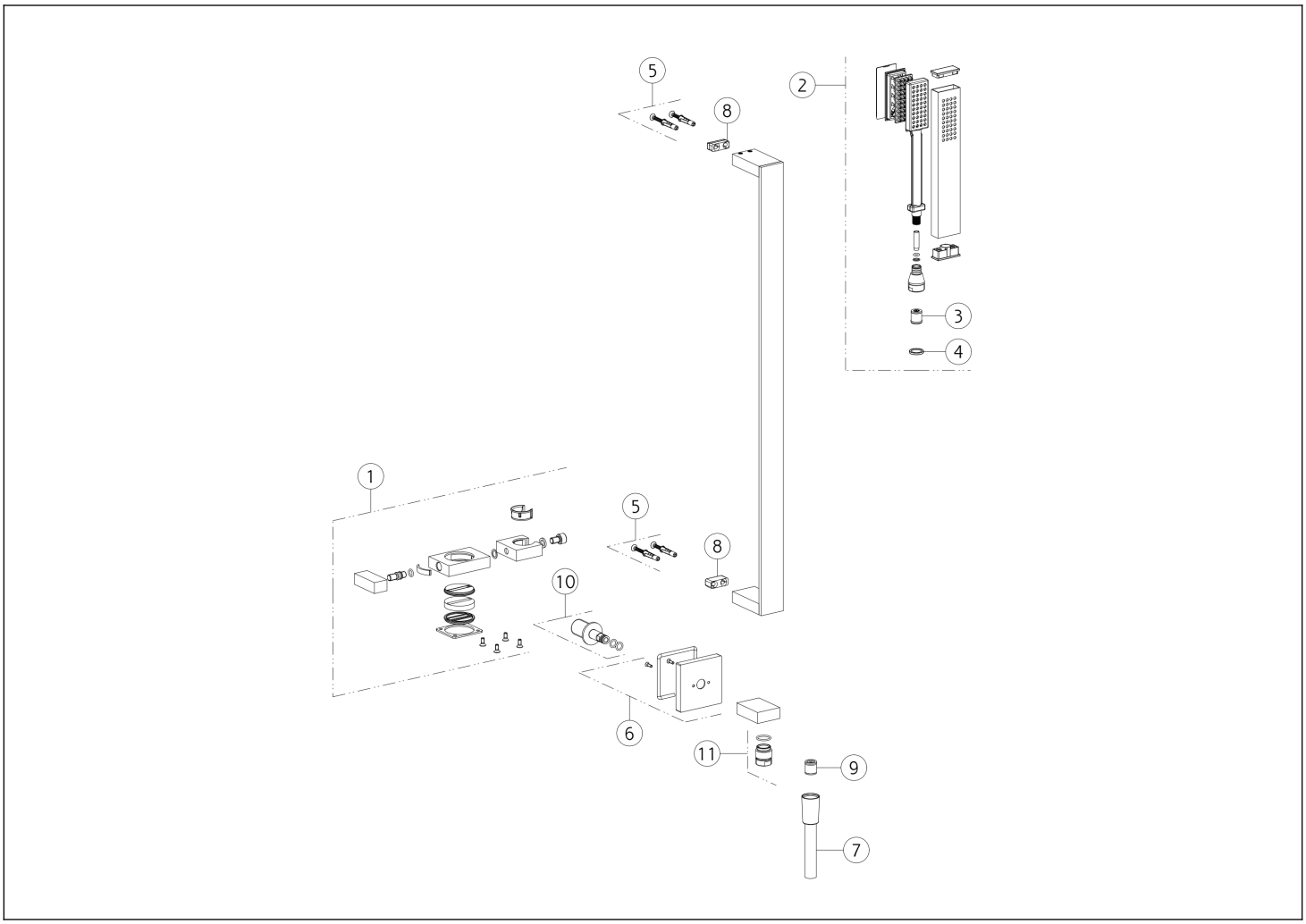

N°	Código	Descripción
1	SP01944	SOPORTE DESLIZANTE
2	PF20154	DUCHA DE MANO
3	SP00900	REGULADOR DE FLUJO
4	SP00243	JUNTA
5	SP00167	SET DE FIJACIÓN
6	SP01200	CUBRIR

N°	Código	Descripción
7	PF01637	MANGUERA
8	SP00822	SOPORTE DE PARED
9	SP00014	VÁLVULA ANTIRRETORNO
10	SP01254	PEZÓN
11	SP01008	PEZÓN

Gessi S.p.A. Parco Gessi, 13037 Serravalle Sesia (Vercelli) Italia Tel. +39 0163 454111 Fax. +39 0163 453150 - www.gessi.com - gessi@gessi.it El presente diseño, de conformidad con la legislación vigente, no puede hacerse público ni reproducirse sin la autorización por escrito de GESSI S.p.A. Copyright GESSI S.p.A.