GESSI

20142

GPF20142100000G000

RETTANGOLO

date de validité
≥ 10/2013



Barre de douche complète avec douchette anticalcaire, flexibles 1,50 m et sortie murale coudée.

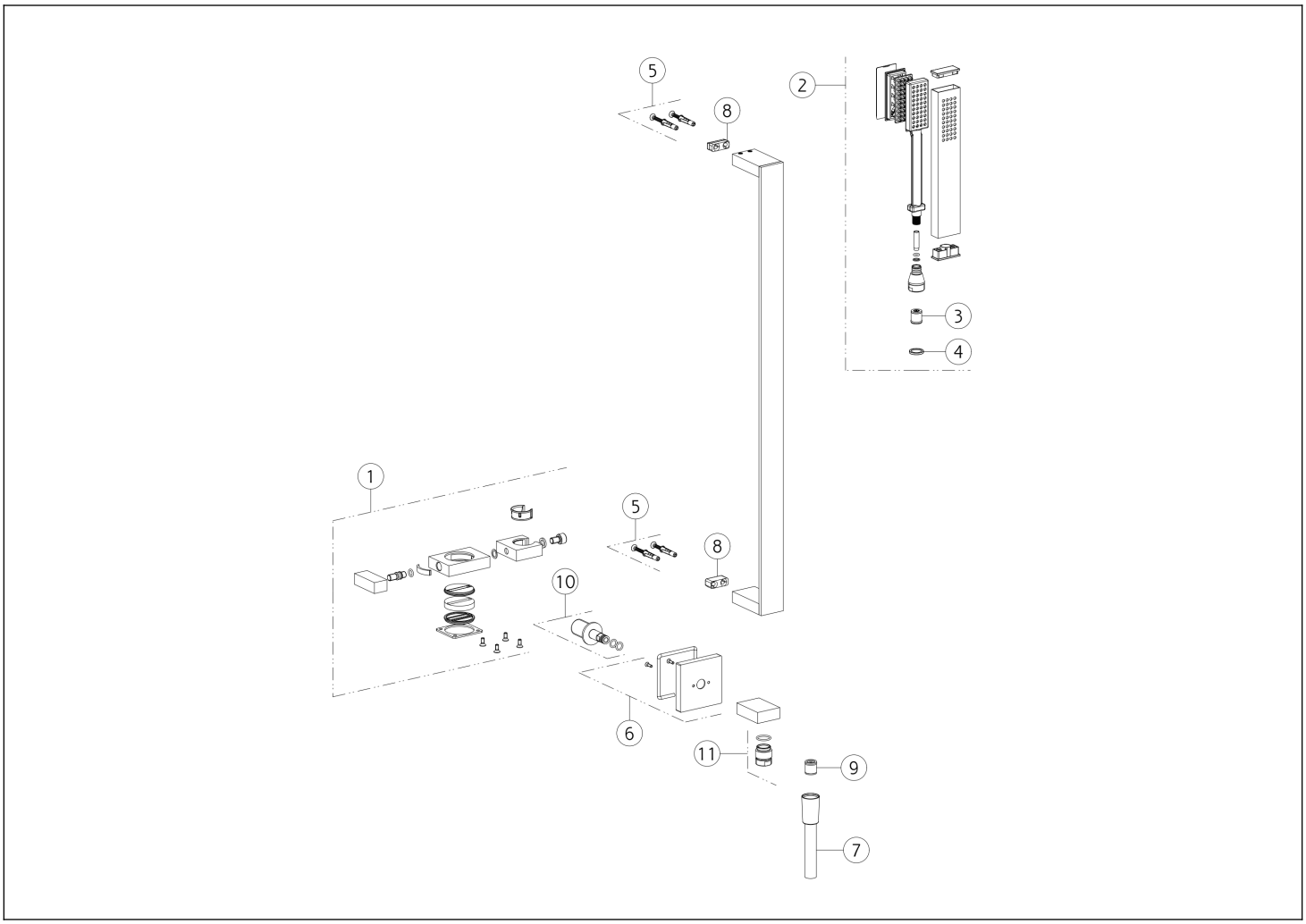

N°	Code	Description
1	SP01944	SUPPORT COULISSANT
2	PF20154	DOUCHETTE
3	SP00900	RÉGULATEUR DE DÉBIT
4	SP00243	JOINT
5	SP00167	KIT DE FIXATION
6	SP01200	COUVRIR

N°	Code	Description
7	PF01637	TUYAU
8	SP00822	SUPPORT MURAL
9	SP00014	CLAPET ANTI-RETOUR
10	SP01254	MAMELON
11	SP01008	MAMELON

Gessi S.p.A. Parco Gessi, 13037 Serravalle Sesia (Vercelli) Italie Tél. +39 0163 454111 Fax. +39 0163 453150 - www.gessi.com - gessi@gessi.it Conformément à la loi, le présent dessin ne peut être rendu public ni reproduit sans l'autorisation écrite de GESSI S.p.A. Copyright GESSI S.p.A.