GESSI

20144

GPF20144410000G000

RETTANGOLO

Gültigkeitsdatum
≥ 09/2013



Brausestange mit Brausehalter für separate Antikalk-Handbrause. Wandmontage.

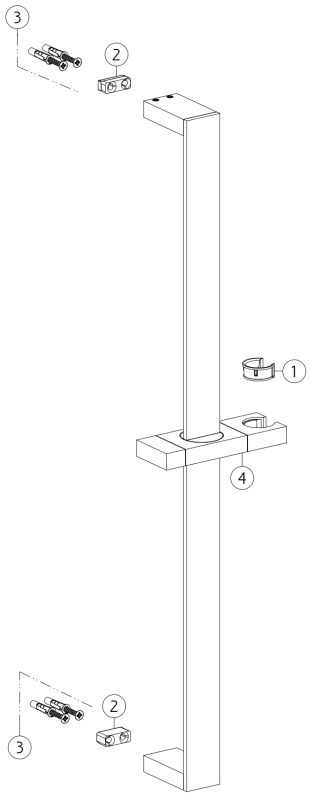

N°	Code	Beschreibung
1	SP03654	GRIFFADAPTER
2	SP00822	BRAUSEANSCHLUSS

N°	Code	Beschreibung
3	SP00031	BEFESTIGUNGSSET
4	SP01944	GLEITER

Gessi S.p.A. Parco Gessi, 13037 Serravalle Sesia (Vercelli) Italien Tel. +39 0163 454111 Fax. +39 0163 453150 - www.gessi.com - gessi@gessi.it Die vorliegende Zeichnung darf ohne schriftliche Genehmigung der GESSI S.p.A. nicht veröffentlicht oder vervielfältigt werden. Copyright GESSI S.p.A.