GESSI

# 20145

GPF2014510000G000

# RETTANGOLO

Gültigkeitsdatum
≥ 09/2013



Brausestange mit Schlauch 1,50m und Antikalk-Handbrause. Eigensichere 1-Strahl-Handbrause aus Metall. 1/2 Anschluss. Wandmontage. Bei 3 bar Druck ca. 9 l/min.

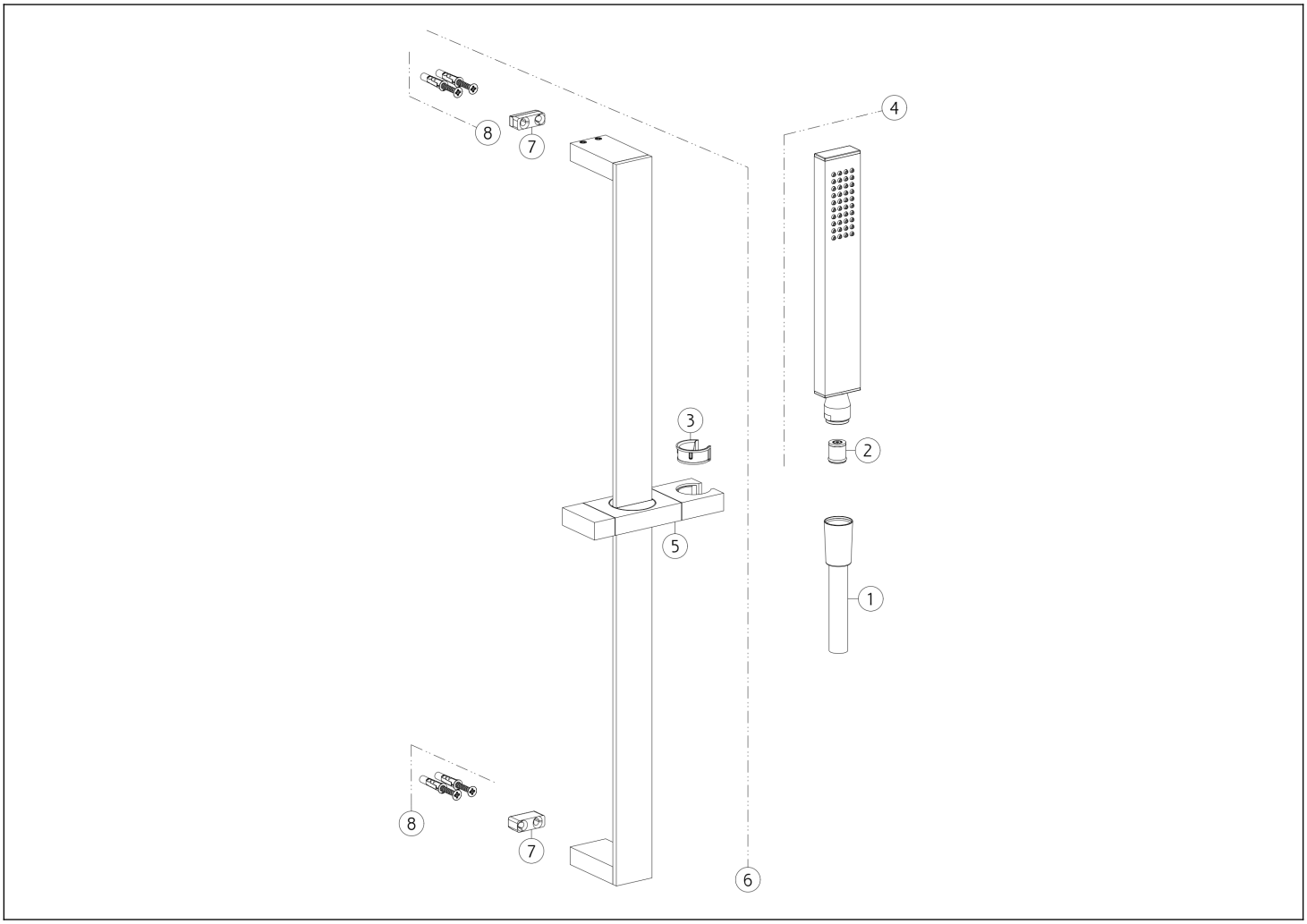


| N° | Code | Beschreibung |
|---|---|---|
| 1 | PF01637 | SCHLAUCH |
| 2 | SP00900 | STRÖMUNGS-REGULATOR |
| 3 | SP03654 | BUSCH |
| 4 | PF20154 | HANDBRAUSE |

| N° | Code | Beschreibung |
|---|---|---|
| 5 | SP01944 | SCHIEBESTÜTZE |
| 6 | PF20144 | GLEITSCHIENE |
| 7 | SP00822 | WANDHALTERUNG |
| 8 | SP00031 | BEFESTIGUNGSSATZ |

 Die vorliegende Zeichnung darf ohne schriftliche Genehmigung der GESSI S.p.A. nicht veröffentlicht oder vervielfältigt werden. Copyright GESSI S.p.A.