GESSI

20145

GPF20145100000G000

RETTANGOLO

fecha de validez
≥ 09/2013



Barra deslizante completa con teleducha antical, flexible de1,50 m

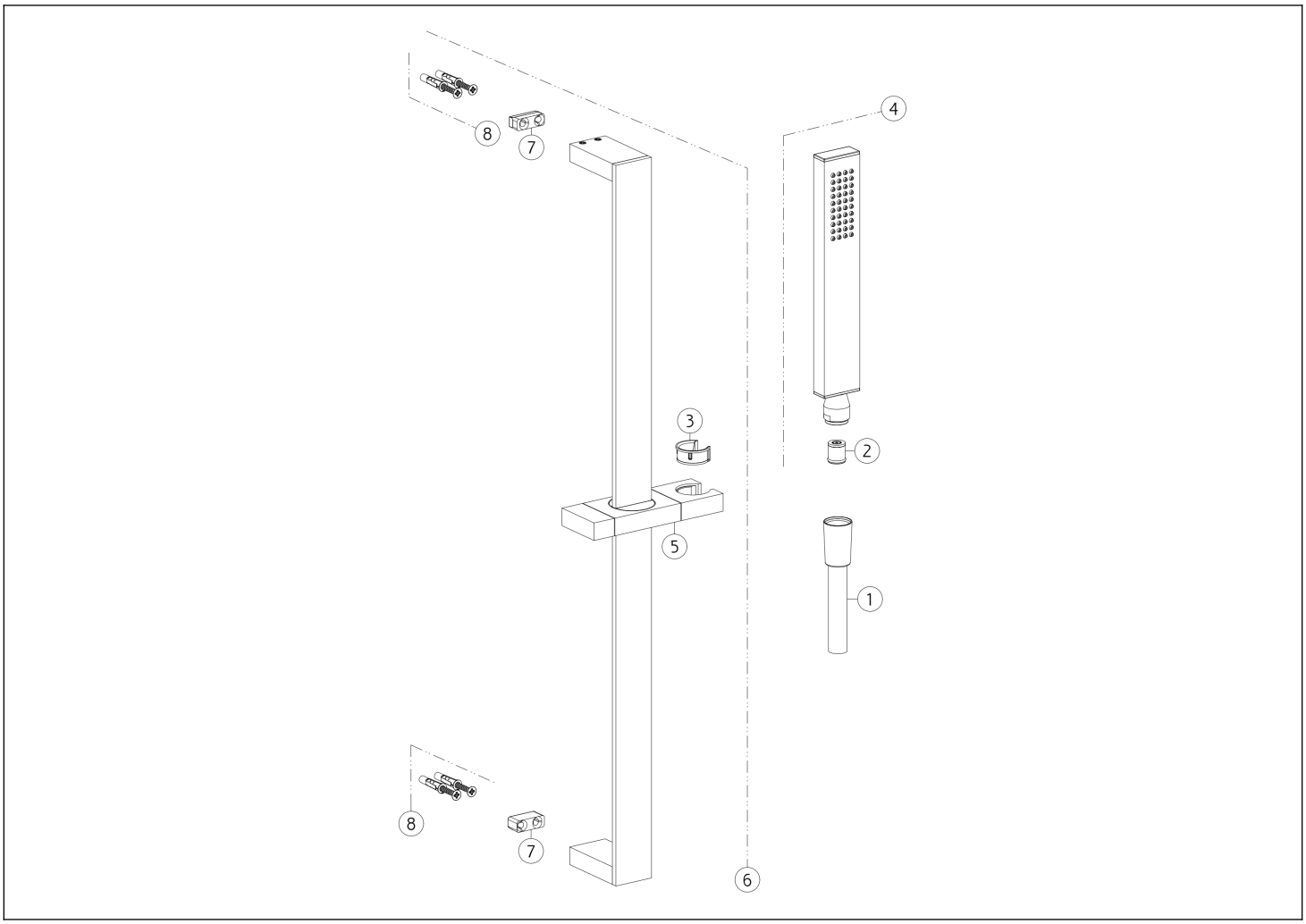

N°	Código	Descripción
1	PF01637	MANGUERA
2	SP00900	REGULADOR DE FLUJO
3	SP03654	ARBUSTO
4	PF20154	DUCHA DE MANO

N°	Código	Descripción
5	SP01944	SOPORTE DESLIZANTE
6	PF20144	CARRIL DESLIZANTE
7	SP00822	SOPORTE DE PARED
8	SP00031	SET DE FIJACIÓN

Gessi S.p.A. Parco Gessi, 13037 Serravalle Sesia (Vercelli) Italia Tel. +39 0163 454111 Fax. +39 0163 453150 - www.gessi.com - gessi@gessi.it El presente diseño, de conformidad con la legislación vigente, no puede hacerse público ni reproducirse sin la autorización por escrito de GESSI S.p.A. Copyright GESSI S.p.A.