GESSI

20148

GPF2014800000G000

RETTANGOLO

fecha de validez
≥ 07/2009



Rociador ducha para fijación a pared, antical y movil.

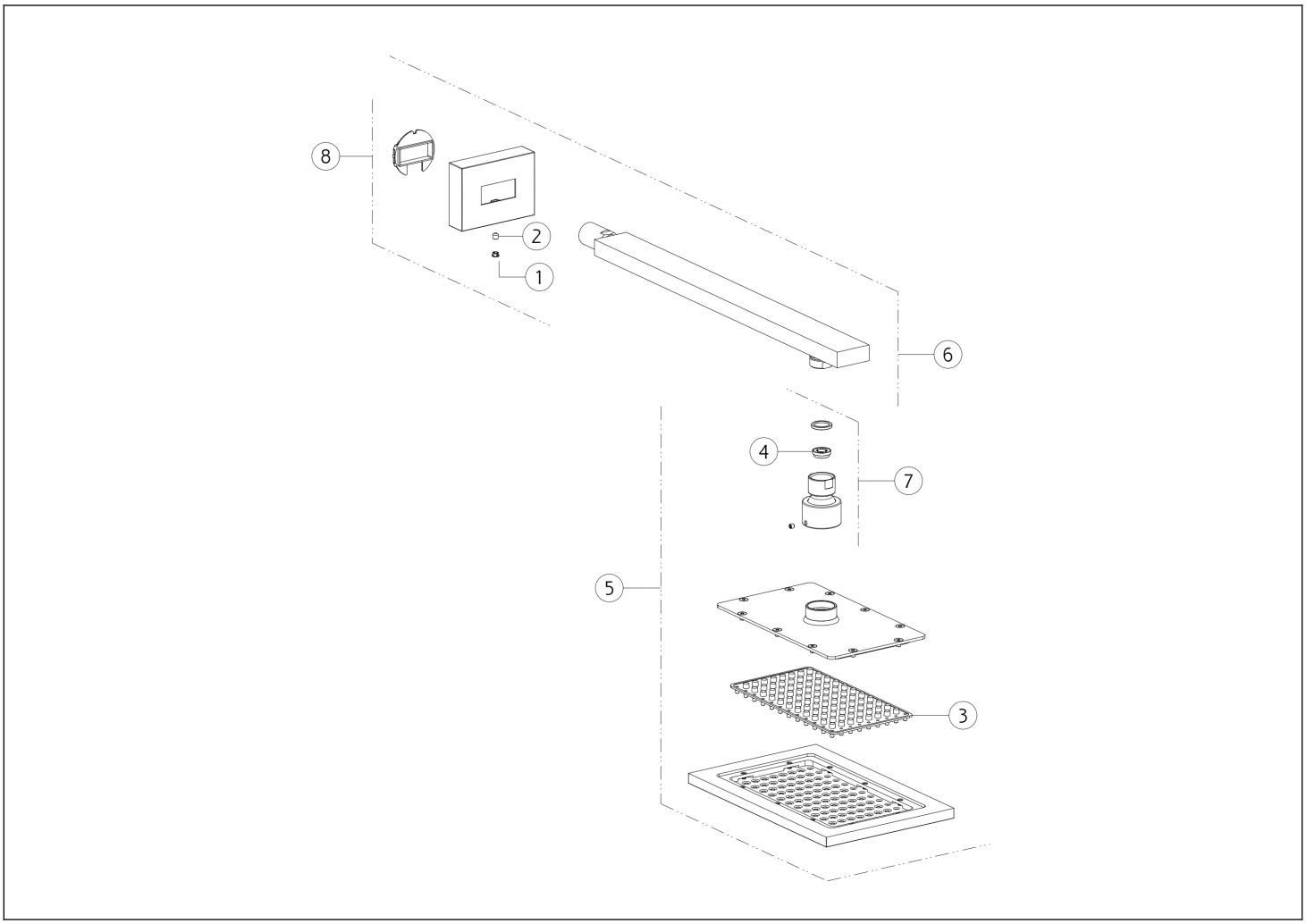

N°	Código	Descripción
1	SP00002	TAPA DE TORNILLO
2	SP00610	TORNILLO
3	SP03858	ANTICALIZA
4	SP02191	REGULADOR DE FLUJO

N°	Código	Descripción
5	SP03839	DUCHA
6	SP03582	BRAZO DE DUCHA
7	SP00244	ARTICULACIÓN
8	SP01205	CUBRIR

Gessi S.p.A. Parco Gessi, 13037 Serravalle Sesia (Vercelli) Italia Tel. +39 0163 454111 Fax. +39 0163 453150 - www.gessi.com - gessi@gessi.it El presente diseño, de conformidad con la legislación vigente, no puede hacerse público ni reproducirse sin la autorización por escrito de GESSI S.p.A. Copyright GESSI S.p.A.