GESSI

20148

GPF2014800000G000

RETTANGOLO

date de validité
≥ 07/2009



Pomme de douche murale orientable.

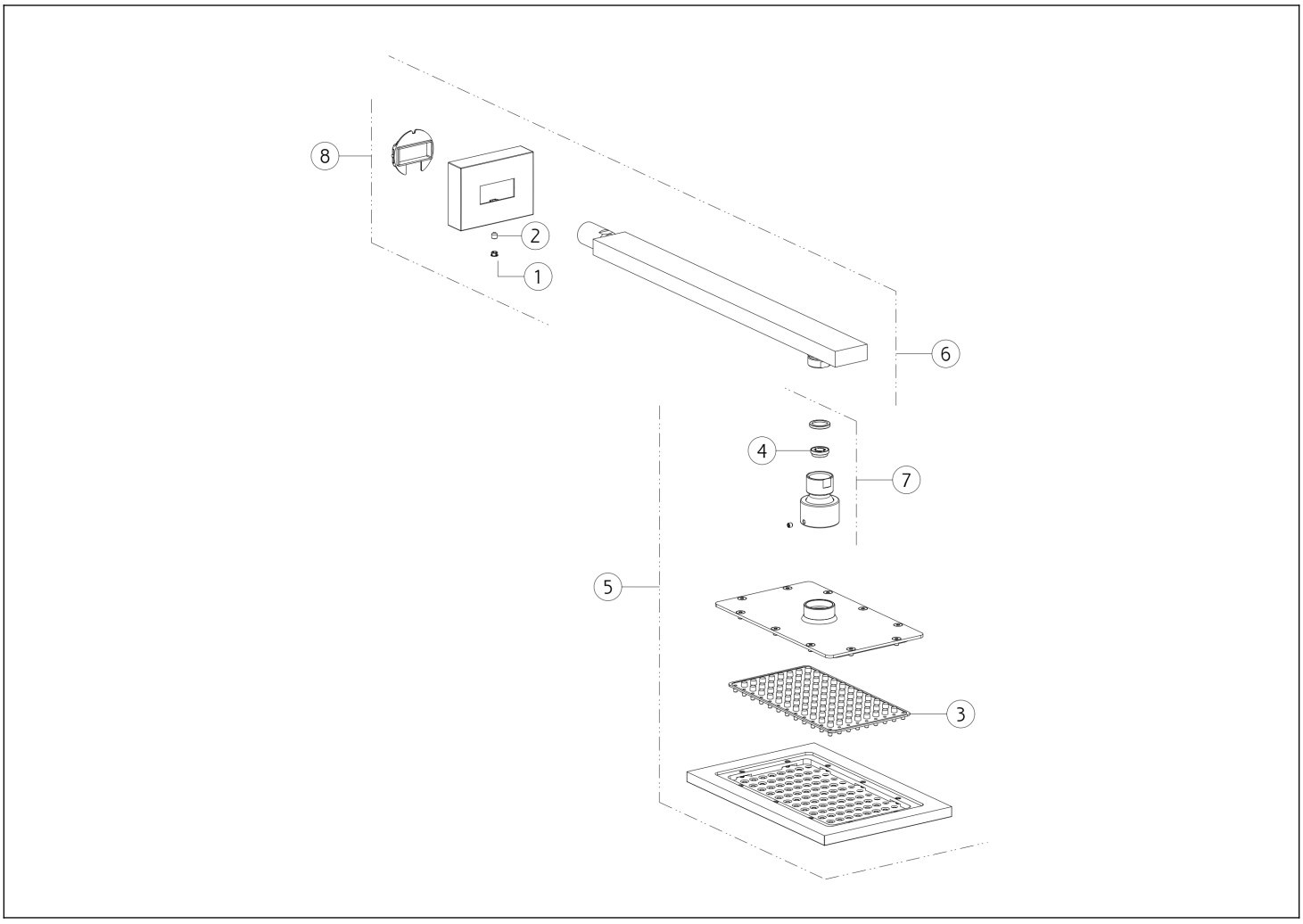

N°	Code	Description
1	SP00002	BOUCHON CACHE-VIS SANS TÊTE
2	SP00610	VIS SANS TÊTE
3	SP03858	DÉTARTRANT
4	SP02191	VANNE LIMITEUSE DE DÉBIT

N°	Code	Description
5	SP03839	POMMEAU DE DOUCHE
6	SP03582	BRAS DE DOUCHE
7	SP00244	ARTICULATION
8	SP01205	ROSACE

Gessi S.p.A. Parco Gessi, 13037 Serravalle Sesia (Vercelli) Italie Tél. +39 0163 454111 Fax. +39 0163 453150 - www.gessi.com - gessi@gessi.it Conformément à la loi, le présent dessin ne peut être rendu public ni reproduit sans l'autorisation écrite de GESSI S.p.A. Copyright GESSI S.p.A.