GESSI

20151

GPF20151000000G000

RETTANGOLO

Gültigkeitsdatum
≥ 11/2009



Antikalk-Kopfbrause 216x140mm mit Gelenk und Deckenarm 270mm. Funktion: Regen. 1/2 Anschluss. Deckenmontage. Bei 3 bar Druck ca. 9 l/min.

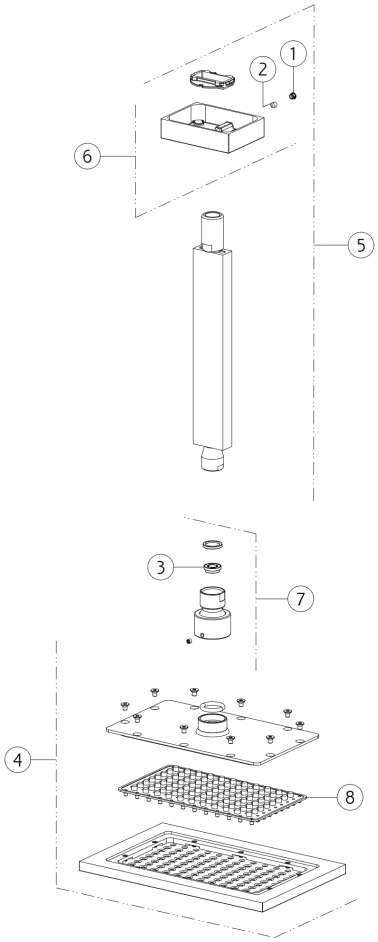

N°	Code	Beschreibung
1	SP00002	SCHRAUBENABDECKUNG
2	SP00610	SCHRAUBE
3	SP02191	STRÖMUNGS-REGULATOR
4	SP03839	DUSCHKOPF

N°	Code	Beschreibung
5	SP03606	DUSCHARM
6	SP01205	DECKEL
7	SP00244	GEMEINSAM
8	SP03858	ANTIKALKSTEIN

Gessi S.p.A. Parco Gessi, 13037 Serravalle Sesia (Vercelli) Italien Tel. +39 0163 454111 Fax. +39 0163 453150 - www.gessi.com - gessi@gessi.it Die vorliegende Zeichnung darf ohne schriftliche Genehmigung der GESSI S.p.A. nicht veröffentlicht oder vervielfältigt werden. Copyright GESSI S.p.A.