GESSI

20151

GPF2015100000G000

RETTANGOLO

fecha de validez
≥ 11/2009



Rociador de ducha, anti-cal de pared, movil

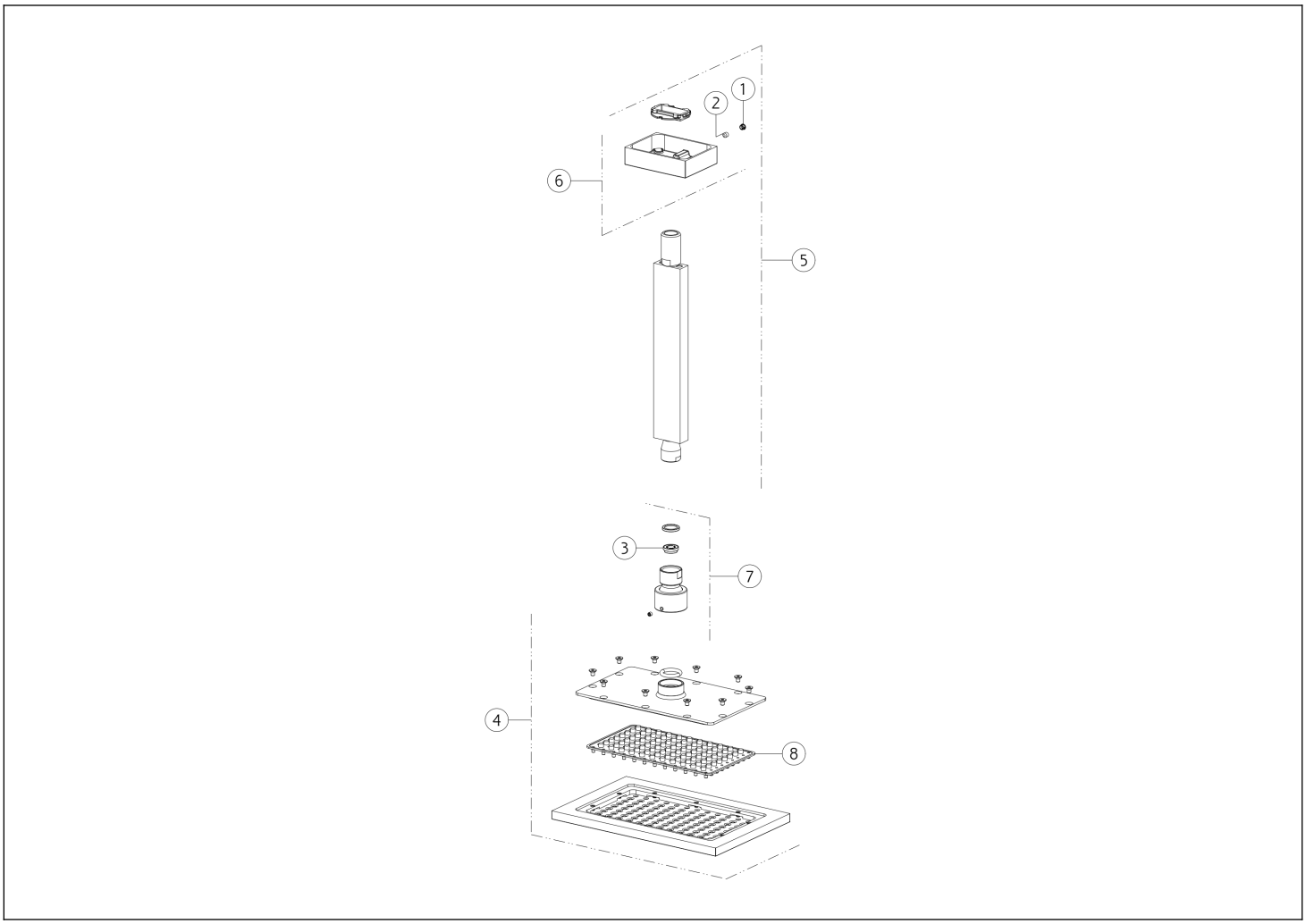

N°	Código	Descripción
1	SP00002	TAPA DE TORNILLO
2	SP00610	TORNILLO
3	SP02191	REGULADOR DE FLUJO
4	SP03839	DUCHA

N°	Código	Descripción
5	SP03606	BRAZO DE DUCHA
6	SP01205	CUBRIR
7	SP00244	ARTICULACIÓN
8	SP03858	ANTICALIZA

 El presente diseño, de conformidad con la legislación vigente, no puede hacerse público ni reproducirse sin la autorización por escrito de GESSI S.p.A. Copyright GESSI S.p.A.