GESSI

20151

GPF20151000000G000

RETTANGOLO

date de validité
≥ 11/2009



Pomme de douche au plafond orientable.

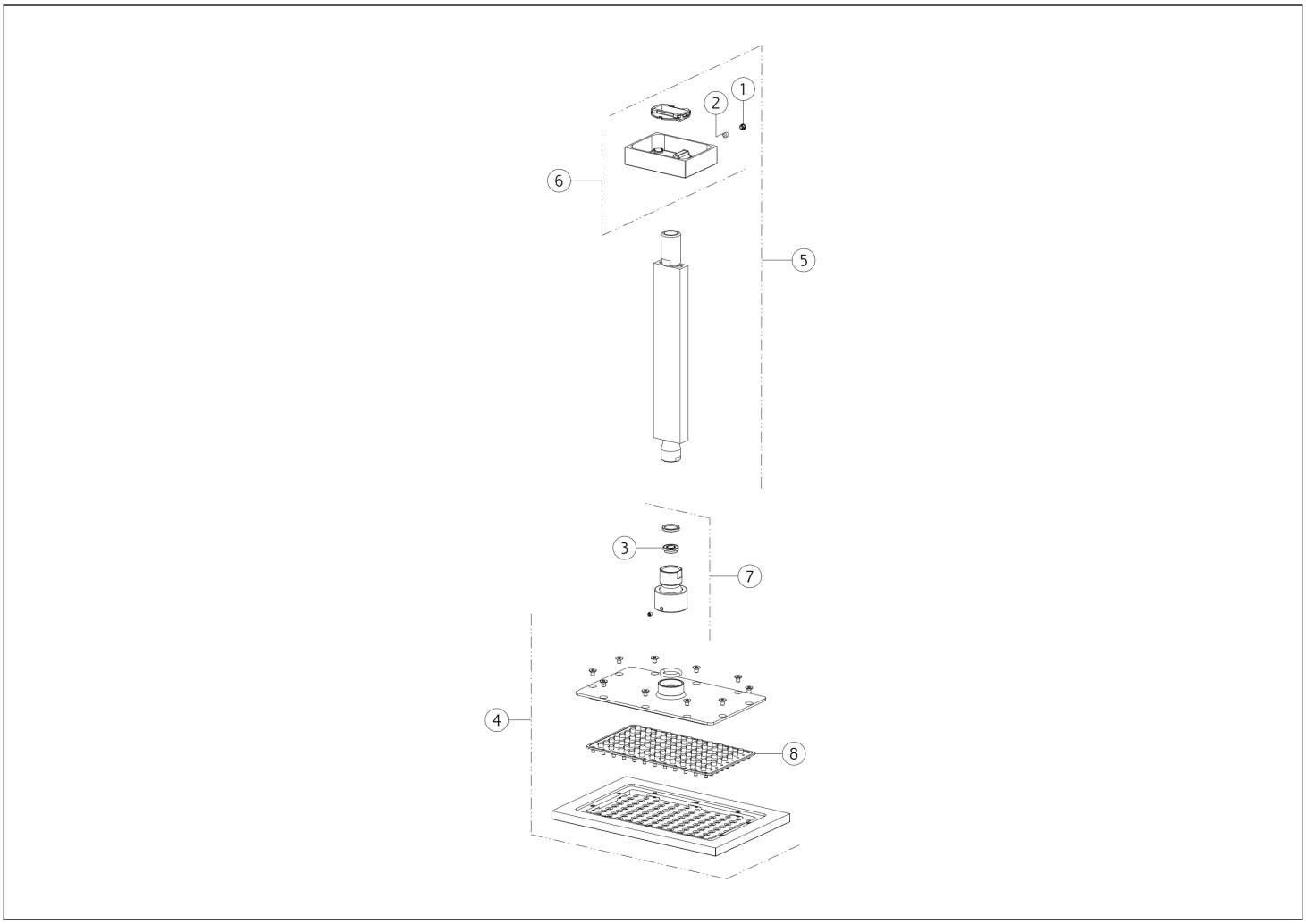

N°	Code	Description
1	SP00002	COUVERCLE DE VIS
2	SP00610	VIS
3	SP02191	RÉGULATEUR DE DÉBIT
4	SP03839	POMME

N°	Code	Description
5	SP03606	BRAS DE DOUCHE
6	SP01205	COUVRIR
7	SP00244	ARTICULATION
8	SP03858	ANTICALCAIRE

 Conformément à la loi, le présent dessin ne peut être rendu public ni reproduit sans l'autorisation écrite de GESSI S.p.A. Copyright GESSI S.p.A.