GESSI

20151

GPF2015100000G000

RETTANGOLO

data di validità
≥ 11/2009



Soffione anticalcare a soffitto orientabile

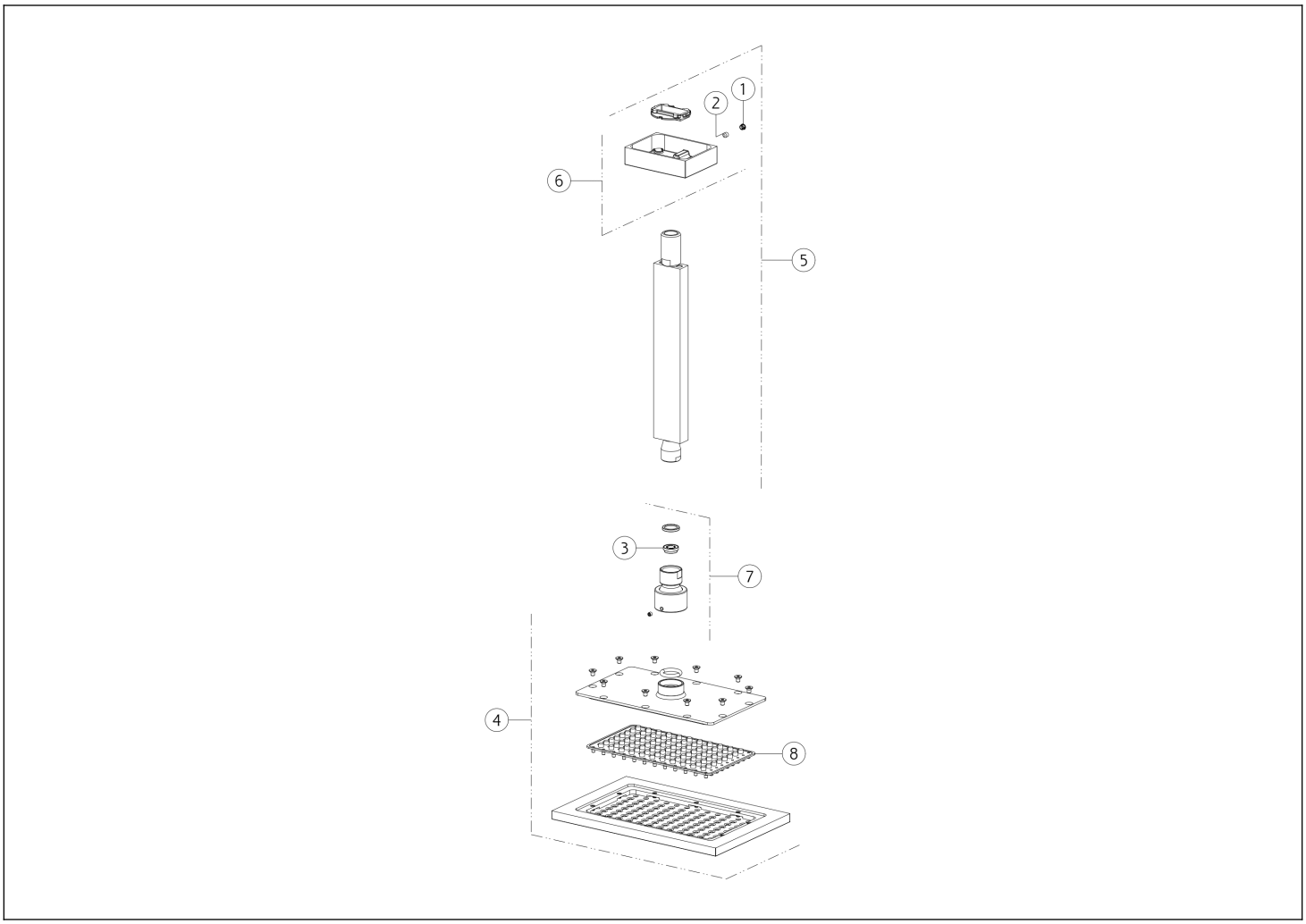

N°	Codice	Descrizione
1	SP00002	TAPPINO COPRI GRANO
2	SP00610	GRANO
3	SP02191	VALVOLA LIMITATRICE DI PORTATA
4	SP03839	SOFFIONE

N°	Codice	Descrizione
5	SP03606	BRACCIO SOFFIONE
6	SP01205	ROSONE
7	SP00244	SNODO
8	SP03858	ANTICALCARE

Gessi S.p.A. Parco Gessi, 13037 Serravalle Sesia (Vercelli) Italia Tel.+39 0163 454111 Fax.+39 0163 453150 - www.gessi.com - gessi@gessi.it Il presente disegno a termine di legge non puo' essere reso pubblico o riprodotto senza l'autorizzazione scritta della GESSI S.p.A. copyright GESSI S.p.A.