GESSI

20157

GPF2015700000G000

RETTANGOLO

data di validità
≥ 07/2009



Supporto fisso per doccetta

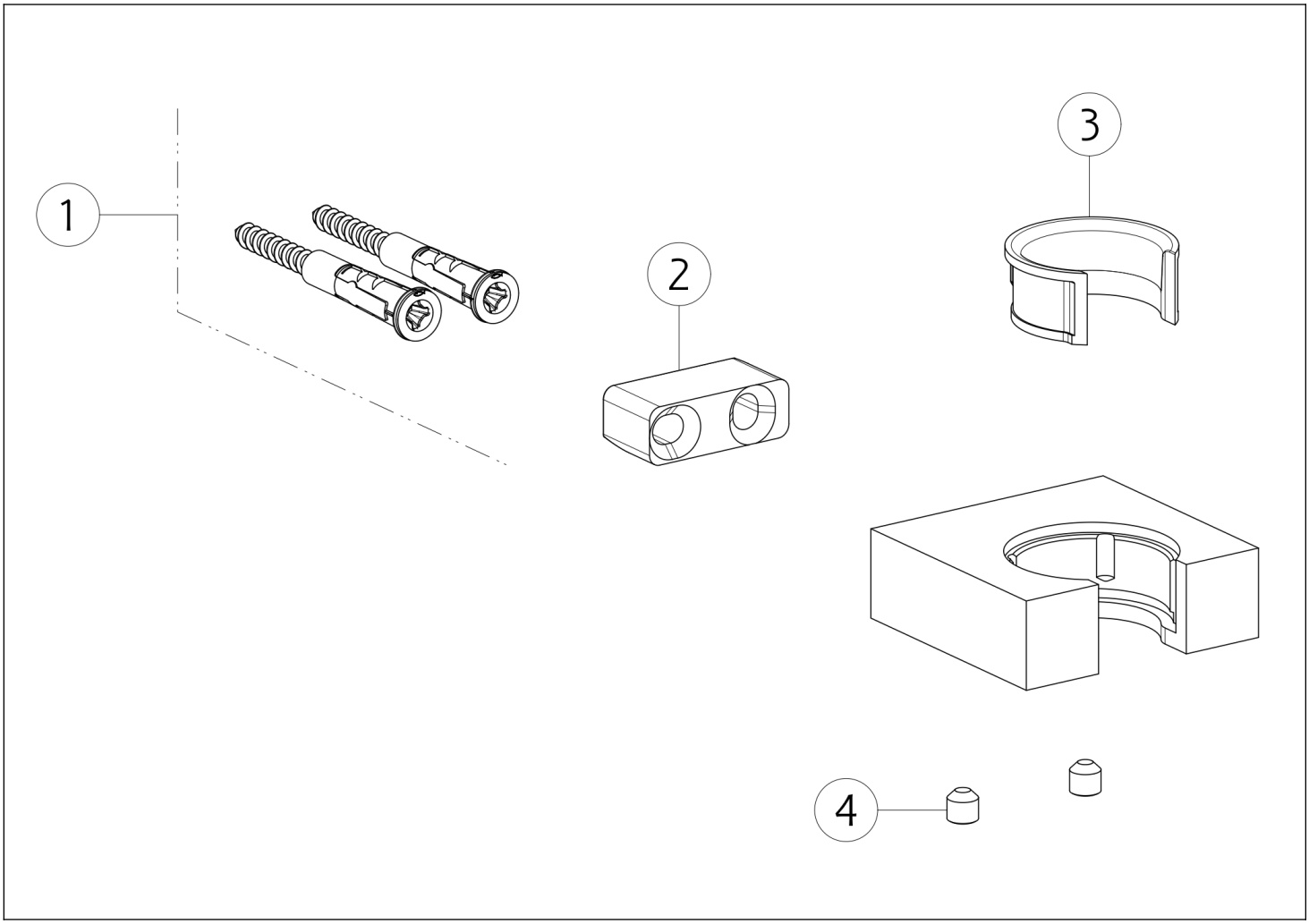

N°	Codice	Descrizione
1	SP00031	SET DI FISSAGGIO
2	SP04052	SUPPORTO A MURO

N°	Codice	Descrizione
3	SP03654	BOCCOLA
4	SP00137	GRANO

Gessi S.p.A. Parco Gessi, 13037 Serravalle Sesia (Vercelli) Italia Tel.+39 0163 454111 Fax.+39 0163 453150 - www.gessi.com - gessi@gessi.it Il presente disegno a termine di legge non puo' essere reso pubblico o riprodotto senza l'autorizzazione scritta della GESSI S.p.A. copyright GESSI S.p.A.