GESSI

20169

GPF2016910000G000

RETTANGOLO

Gültigkeitsdatum
≥ 06/2017



Wandanschlussbogen ohne Brausehalter. Eigensicher. 1/2 Anschluss.

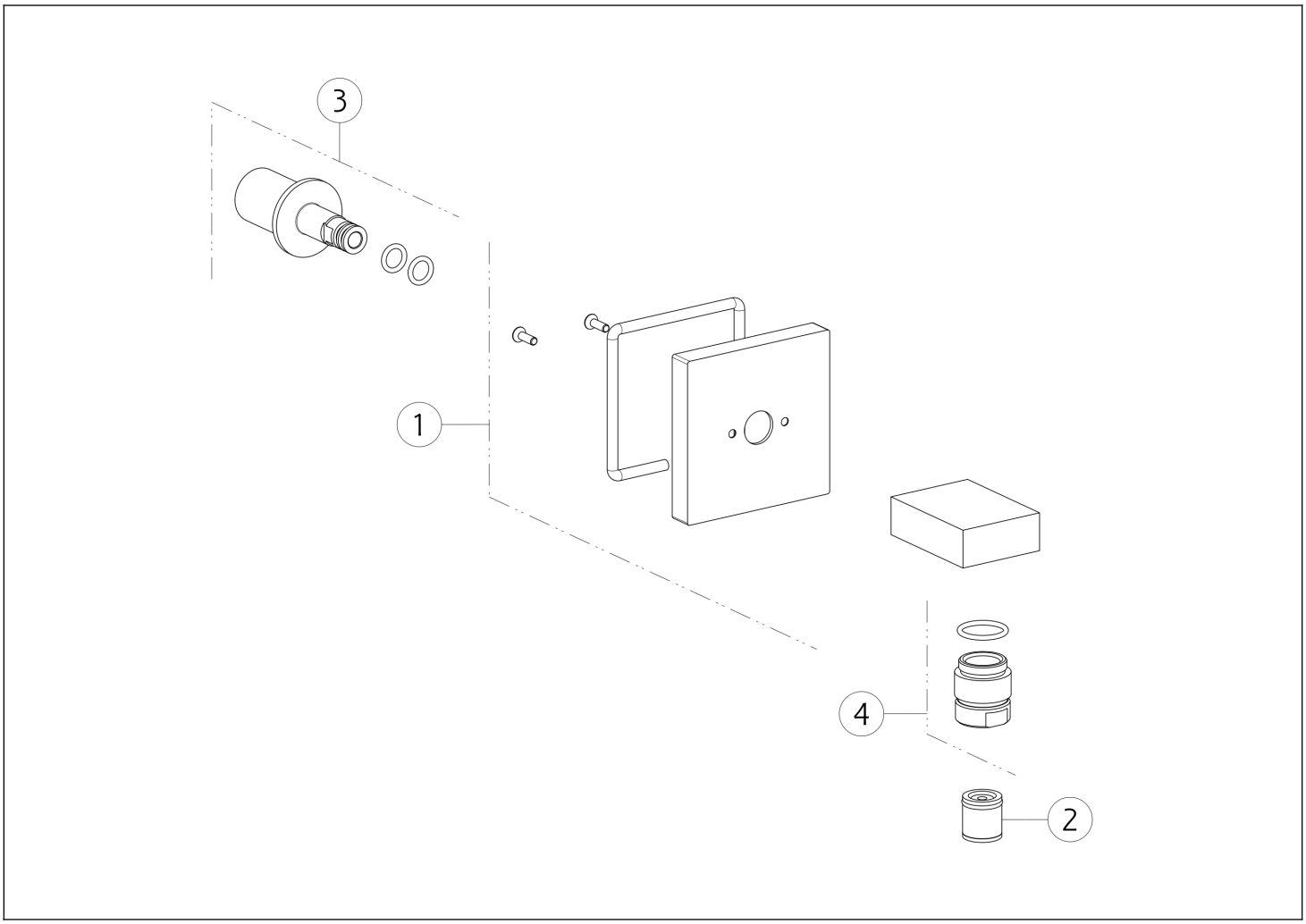

N°	Code	Beschreibung
1	SP01200	DECKEL
2	SP00014	RÜCKSCHLAGVENTIL

N°	Code	Beschreibung
3	SP01254	BRUSTWARZE
4	SP01008	BRUSTWARZE

Gessi S.p.A. Parco Gessi, 13037 Serravalle Sesia (Vercelli) Italien Tel. +39 0163 454111 Fax. +39 0163 453150 - www.gessi.com - gessi@gessi.it Die vorliegende Zeichnung darf ohne schriftliche Genehmigung der GESSI S.p.A. nicht veröffentlicht oder vervielfältigt werden. Copyright GESSI S.p.A.